Описание серии Wilo-Economy MHI

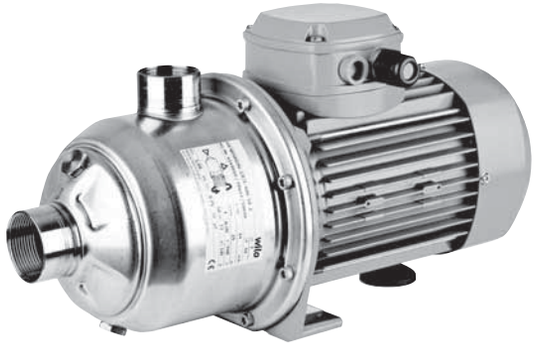

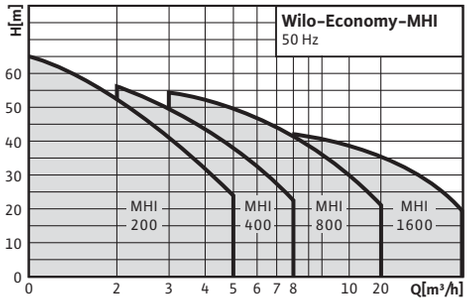

Тип
Нормальновсасывающий многоступенчатый насос

Применение
- Водоснабжение и повышение давления
- Применение в промышленности
- Контуры циркуляции охлаждающей воды
- Моечные и дождевальные установки

Обозначение

Пример:	**MHI 205N-1/E/3-400-50-2**
MHI	Многоступенчатый высоконапорный центробежный насос горизонтального исполнения
2	Расход в $м^3$/ч
05	Количество рабочих колес
N	Мотор IE2
1	Материал 1 = 1.4301 (AISI 304) 2 = 1.4404 (AISI 316L)
E	Вид уплотнения E = EPDM V = FKM (Viton)
3	1 = 1~ (однофазный ток) 3 = 3~ (трехфазный ток)
400	Подключаемое напряжение в В
50	Частота в Гц
2	Число полюсов

Особенности/преимущества продукции
- Мотор трехфазного тока IE2-IEC (≥ 0,75 кВт)
- Все части насоса, контактирующие с перекачиваемой жидкостью, выполнены из нержавеющей стали 1.4301 (AISI 304) или 1.4404 (AISI 316L)
- Компактная конструкция
- Все основные детали насоса имеют допуски KTW и WRAS

Оснащение/функции
- Насос блочного исполнения из нерж. стали
- Резьбовое соединение
- Мотор однофазного или трехфазного тока
- Мотор однофазного тока со встроенным термическим реле мотора

Технические характеристики
- Подключение к сети 1~230 В (±10 %), 50 Гц или в качестве опции 220 В (±10 %), 60 Гц
- Подключение к сети 3~230 В (±10 %), 50 Гц (Δ) или в качестве опции 220 В (±10 %), 60 Гц (Δ), 400 В (±10 %), 50 Гц (Y) или в качестве опции 380 В (±10 %), 60 Гц (Y)
- Температура перекачиваемой жидкости
  - от -15 до +110 °C с уплотнением EPDM
  - от -15 до +90 °C с уплотнением FKM (Viton)
- Макс. рабочее давление 10 бар
- Макс. входное давление 6 бар
- Класс защиты 1~: IP X4; 3~: IP 54
- Номинальные внутренние диаметры патрубков в зависимости от типа Rp 1, Rp 1 ¼ или Rp 1 ½
- Предельные величины регулировки частоты вращения: от 40% $n_{ном}$ до 100%$n_{ном}$
- Максимальный уровень шума: 70 дБ(A)

Материалы
- Корпус ступени, рабочие колеса, диффузоры из нержавеющей стали 1.4301/1.4404
- Вал нержавеющая сталь 1.4404
- Уплотнение EPDM (EP 851)/FKM (Viton)
- Скользящее торцевое уплотнение из графита/карбида вольфрама
- Подшипники из карбида вольфрама
- Основание насоса из алюминия

Объем поставки
- Насос
- Инструкция по монтажу и эксплуатации

Характеристики, артикулы, данные мотора Wilo-Economy MHI

Wilo-Economy MHI 202 - 206

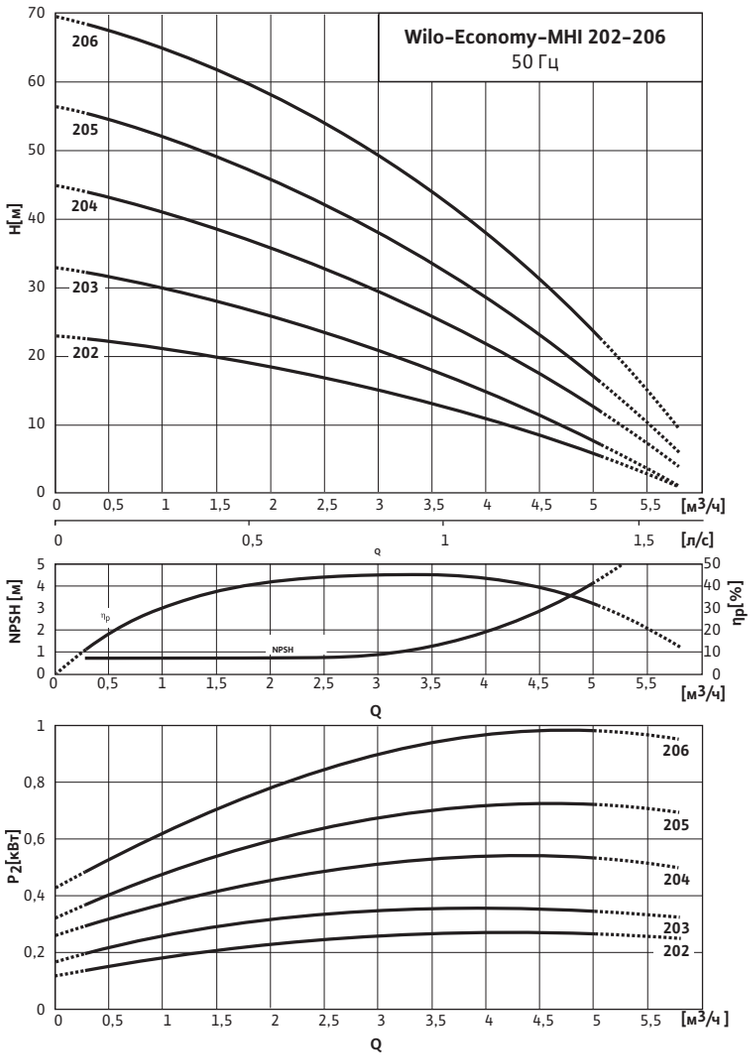

Характеристики насосов согласно ISO 9906, класс 2

Артикулы, данные мотора

Wilo-Economy...	Подключение к сети 50 Гц	Исполнение насоса		Данные мотора				
		1/E/..	2/V/..	P2	In	КПД %		
		Артикулы		кВт	A	$\eta_{m\ 50\%}$	$\eta_{m\ 75\%}$	$\eta_{m\ 100\%}$
MHI 202	1~230 В	4024282	4015676	0,55	4,0	-	-	-
MHI 202	3~230/400 В	4024283	4015677	0,55	1,7	-	-	-
MHI 203	1~230 В	4024284	4015678	0,55	4,0	-	-	-
MHI 203	3~230/400 В	4024285	4015679	0,55	1,7	-	-	-
MHI 204	1~230 В	4024286	4015680	0,55	4,0	-	-	-
MHI 204	3~230/400 В	4024287	4015681	0,55	1,7	-	-	-
MHI 205	1~230 В	4024288	4015682	0,75	5,1	-	-	-
MHI 205	3~230/400 В	4148906	4148915	0,75	1,9	76,0	77,4	77,4
MHI 206	1~230 В	4024290	4015684	1,1	7,2	-	-	-
MHI 206	3~230/400 В	4148926	4148934	1,1	2,8	78	79,6	79,6

Значения In даны для однофазных моторов 1~230 В, 50Гц, для трехфазных моторов 3~400 В, 50Гц
Значения In для трехфазных моторов 3~230 В, 50Гц по запросу
Значения КПД мотора при 3~400 В, 50Гц
Обозначение исполнения насоса по материалам и типу уплотнений см. стр. 37

Схема подключения, размеры, вес Wilo-Economy MHI

Схема подключения

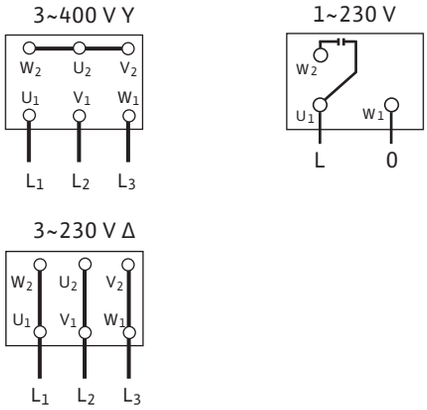

Габаритный чертеж

Wilo-Economy MHI 202 - 1604

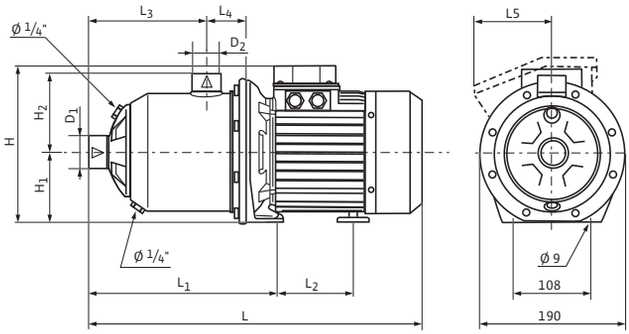

Клеммная коробка насосов однофазного исполнения
(показана пунктирной линией)

Размеры, вес

Wilo-Economy...	Подключение к сети	Размеры											Вес, прим.
		Ø D1	*Ø D2*	*L*	*L1*	*L2*	*L3*	*L4*	*L5*	*H*	*H1*	*H2*	*m*
		Rp		мм									кг
MHI 202	1~230 В, 50 Гц	1	1	375.0	204.0	88.0	109.5	52.0	106.0	216.0	90.0	104.0	9.8
MHI 202	3~230/400 В, 50 Гц	1	1	375.0	204.0	88.0	109.5	52.0	–	192.0	90.0	104.0	8.9
MHI 203	1~230 В, 50 Гц	1	1	375.0	204.0	88.0	109.5	52.0	106.0	216.0	90.0	104.0	9.8
MHI 203	3~230/400 В, 50 Гц	1	1	375.0	204.0	88.0	109.5	52.0	–	192.0	90.0	104.0	8.9
MHI 204	1~230 В, 50 Гц	1	1	423.0	252.0	88.0	157.5	52.0	106.0	216.0	90.0	104.0	10.6
MHI 204	3~230/400 В, 50 Гц	1	1	423.0	252.0	88.0	157.5	52.0	–	192.0	90.0	104.0	9.7
MHI 205	1~230 В, 50 Гц	1	1	423.0	252.0	88.0	157.5	52.0	106.0	216.0	90.0	104.0	12.2
MHI 205	3~230/400 В, 50 Гц	1	1	457.0	252.0	110.0	157.5	52.0	52.0	219.0	90.0	104.0	13.0
MHI 206	1~230 В, 50 Гц	1	1	472.0	276.0	103.5	181.5	52.0	106.0	224.0	90.0	104.0	15.7
MHI 206	3~230/400 В, 50 Гц	1	1	481.0	276.0	110.0	181.5	52.0	52.0	219.0	90.0	104.0	13.8

Характеристики, артикулы, данные мотора Wilo-Economy MHI

Wilo-Economy MHI 402 - 406

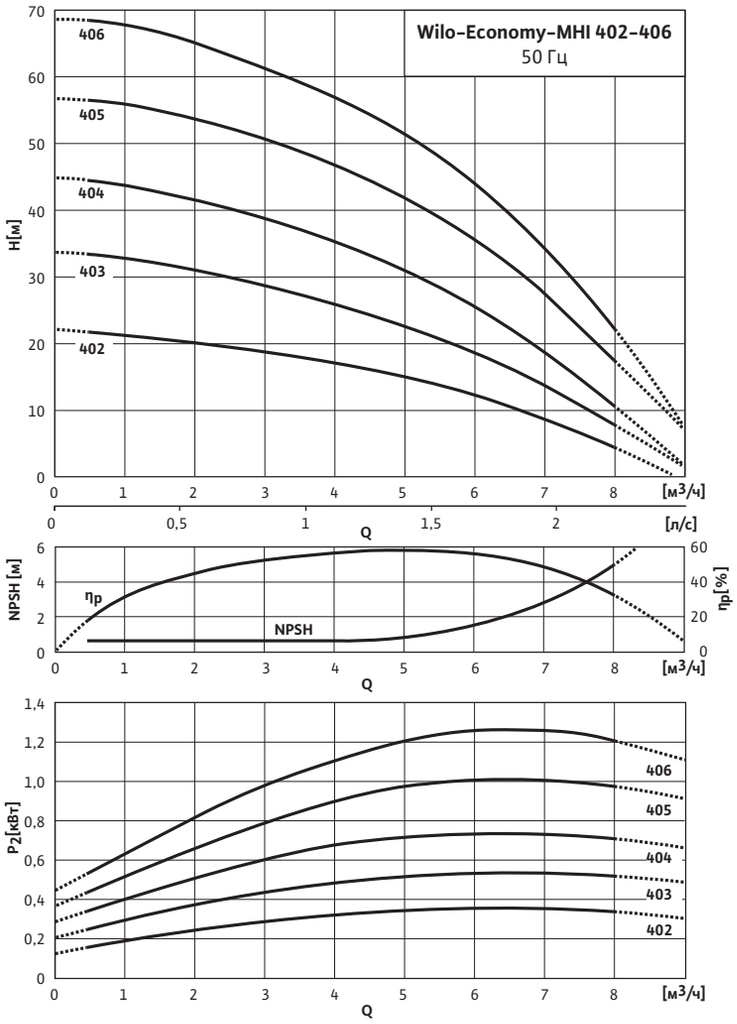

Характеристики насосов согласно ISO 9906, класс 2

Артикулы, данные мотора

Wilo-Economy...	Подключение к сети 50 Гц	Исполнение насоса		Данные мотора				
		1/E/..	2/V/..	P2	In	КПД %		
		Артикулы		кВт	A	$\eta_{m\ 50\%}$	$\eta_{m\ 75\%}$	$\eta_{m\ 100\%}$
MHI 402	1~230 В	4024292	4015686	0,55	4,00	-	-	-
MHI 402	3~230/400 В	4024293	4015687	0,55	1,70	-	-	-
MHI 403	1~230 В	4024294	4015688	0,55	4,00	-	-	-
MHI 403	3~230/400 В	4024295	4015689	0,55	1,70	-	-	-
MHI 404	1~230 В	4024296	4015690	0,75	5,10	-	-	-
MHI 404	3~230/400 В	4148983	4148995	0,75	1,90	76,0	77,4	77,4
MHI 405	1~230 В	4024298	4015692	1,1	7,20	-	-	-
MHI 405	3~230/400 В	4149007	4149015	1,1	2,80	78,0	79,6	79,6
MHI 406	1~230 В	4024300	4015694	1,5	9,2	-	-	-
MHI 406	3~230/400 В	4149027	4149036	1,1	2,80	78,0	79,6	79,6

Значения In даны для однофазных моторов 1~230 В, 50Гц, для трехфазных моторов 3~400 В, 50Гц
Значения In для трехфазных моторов 3~230 В, 50Гц по запросу
Значения КПД мотора при 3~400 В, 50Гц
Обозначение исполнения насоса по материалам и типу уплотнений см. стр. 37

Схема подключения, размеры, вес Wilo-Economy MHI

Схема подключения

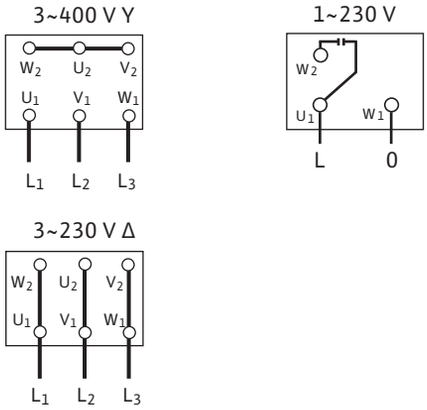

Габаритный чертеж

Wilo-Economy MHI 202 - 1604

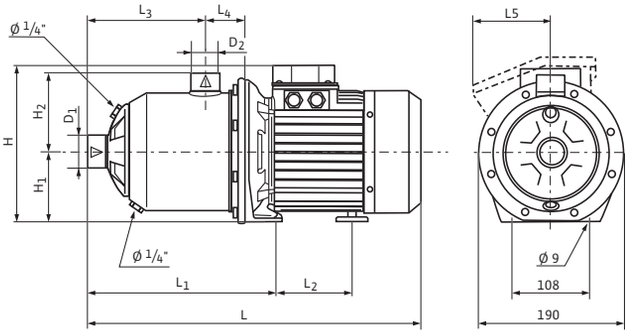

Клеммная коробка насосов однофазного исполнения (показана пунктир-ной линией)

Размеры, вес

Wilo-Economy...	Подключение к сети	Размеры											Вес, прим.
		Ø D1	*Ø D2*	*L*	*L1*	*L2*	*L3*	*L4*	*L5*	*H*	*H1*	*H2*	*m*
		Rp		мм									кг
MHI 402	1~230 В, 50 Гц	1¼	1	375.0	204.0	88.0	109.5	52.0	106.0	216.0	90.0	104.0	9.8
MHI 402	3~230/400 В, 50 Гц	1¼	1	375.0	204.0	88.0	109.5	52.0	–	192.0	90.0	104.0	8.9
MHI 403	1~230 В, 50 Гц	1¼	1	375.0	204.0	88.0	109.5	52.0	106.0	216.0	90.0	104.0	10.7
MHI 403	3~230/400 В, 50 Гц	1¼	1	375.0	204.0	88.0	109.5	52.0	–	192.0	90.0	104.0	9.8
MHI 404	1~230 В, 50 Гц	1¼	1	423.0	252.0	88.0	157.5	52.0	106.0	216.0	90.0	104.0	12.2
MHI 404	3~230/400 В, 50 Гц	1¼	1	457.0	252.0	110.0	157.5	52.0	52.0	219.0	90.0	104.0	13.0
MHI 405	1~230 В, 50 Гц	1¼	1	448.0	252.0	103.5	157.5	52.0	106.0	224.0	90.0	104.0	15.2
MHI 405	3~230/400 В, 50 Гц	1¼	1	457.0	252.0	110.0	157.5	52.0	52.0	219.0	90.0	104.0	13.8
MHI 406	1~230 В, 50 Гц	1¼	1	472.0	276.0	103.5	181.5	52.0	106.0	224.0	90.0	104.0	17.8
MHI 406	3~230/400 В, 50 Гц	1¼	1	481.0	276.0	110.0	181.5	52.0	52.0	219.0	90.0	104.0	16.0

Характеристики, артикулы, данные мотора Wilo-Economy MHI

Wilo-Economy MHI 802 - 805

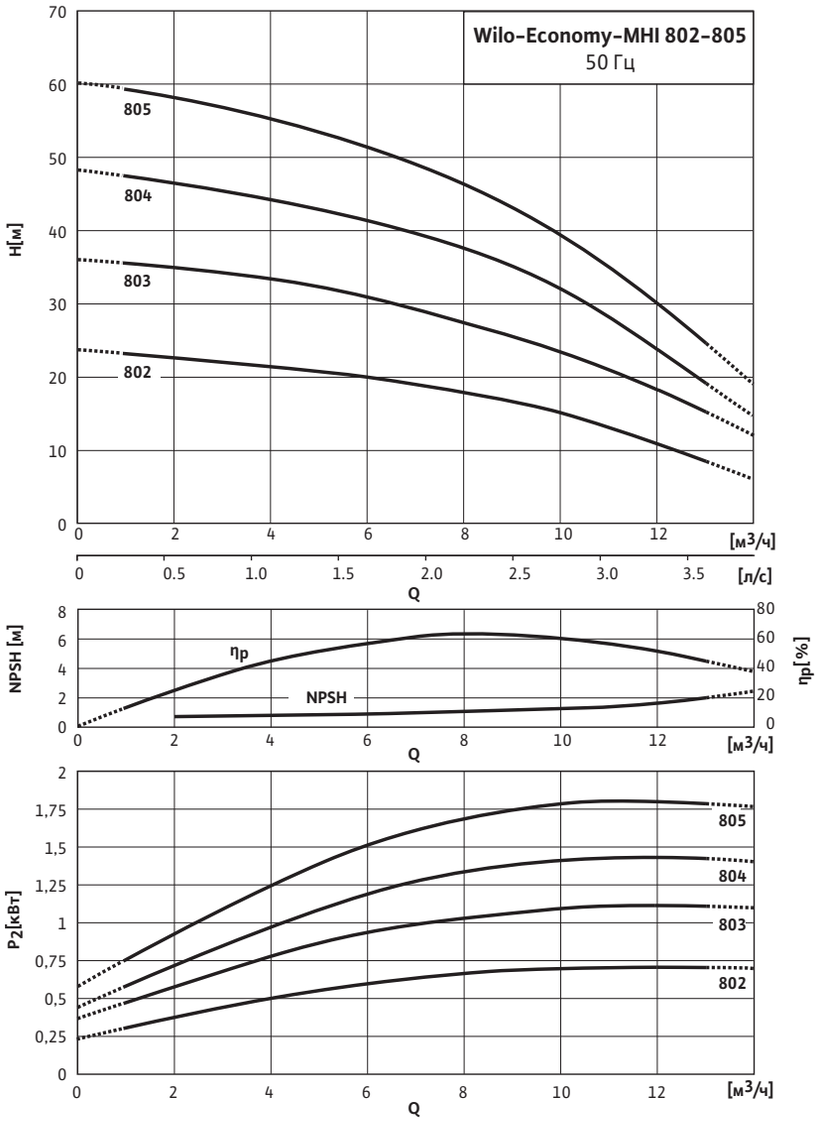

Характеристики насосов согласно ISO 9906, класс 2

Артикулы, данные мотора

Wilo-Economy...	Подключение к сети 50 Гц	Исполнение насоса		Данные мотора				
		1/E/..	2/V/..	P2	In	КПД %		
		Артикулы		кВт	A	$\eta_{m\ 50\%}$	$\eta_{m\ 75\%}$	$\eta_{m\ 100\%}$
MHI 802	1~230 В	4024302	4015696	0,75	5,10	-	-	-
MHI 802	3~230/400 В	4149048	4149056	0,75	1,91	76,0	77,4	77,4
MHI 803	1~230 В	4024304	4015698	1,1	7,20	-	-	-
MHI 803	3~230/400 В	4149067	4149077	1,1	2,80	78,0	79,6	79,6
MHI 804	1~230 В	4024306	4015700	1,5	9,20	-	-	-
MHI 804	3~230/400 В	4149088	4149096	1,5	3,70	80,0	81,3	81,3
MHI 805	3~230/400 В	4149100	4149105	2,2	5,20	82,0	83,2	83,2

Значения In даны для однофазных моторов 1~230 В, 50Гц, для трехфазных моторов 3~400 В, 50Гц
Значения In для трехфазных моторов 3~230 В, 50Гц по запросу
Значения КПД мотора при 3~400 В, 50Гц
Обозначение исполнения насоса по материалам и типу уплотнений см. стр. 37

Схема подключения, размеры, вес Wilo-Economy MHI

Схема подключения

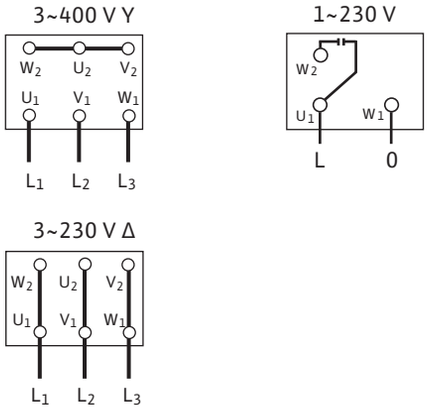

Габаритный чертеж

Wilo-Economy MHI 202 - 1604

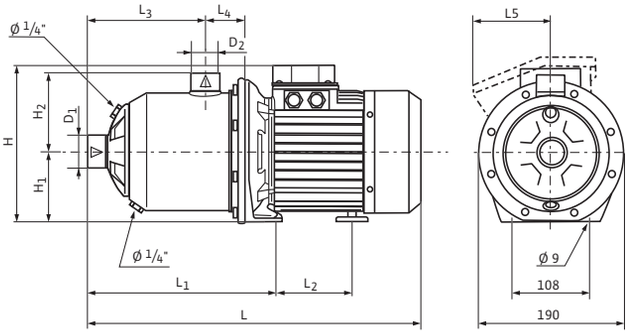

Клеммная коробка насосов однофазного исполнения
(показана пунктирной линией)

Размеры, вес

Wilo-Economy...	Подключение к сети	Размеры											Вес, прим.
		Ø D1	*Ø D2*	*L*	*L1*	*L2*	*L3*	*L4*	*L5*	*H*	*H1*	*H2*	*m*
		Rp		мм									кг
MHI 802	1~230 В, 50 Гц	1½	1¼	387.0	216.0	88.0	121.5	52.0	106.0	216.0	90.0	104.0	15.8
MHI 802	3~230/400 В, 50 Гц	1½	1¼	421.0	216.0	110.0	121.5	52.0	52.0	219.0	90.0	104.0	12.3
MHI 803	1~230 В, 50 Гц	1½	1¼	412.0	216.0	103.5	121.5	52.0	106.0	224.0	90.0	104.0	14.5
MHI 803	3~230/400 В, 50 Гц	1½	1¼	421.0	216.0	110.0	121.5	52.0	52.0	219.0	90.0	104.0	13.1
MHI 804	1~230 В, 50 Гц	1½	1¼	472.0	276.0	103.5	181.5	52.0	106.0	224.0	90.0	104.0	16.0
MHI 804	3~230/400 В, 50 Гц	1½	1¼	523.0	276.0	148.0	181.5	52.0	52.0	240.0	90.0	104.0	19.1
MHI 805	3~230/400 В, 50 Гц	1½	1¼	523.0	276.0	148.0	181.5	52.0	52.0	240.0	90.0	104.0	20.5

Характеристики, артикулы, данные мотора Wilo-Economy MHI

Wilo-Economy MHI 1602 - 1604

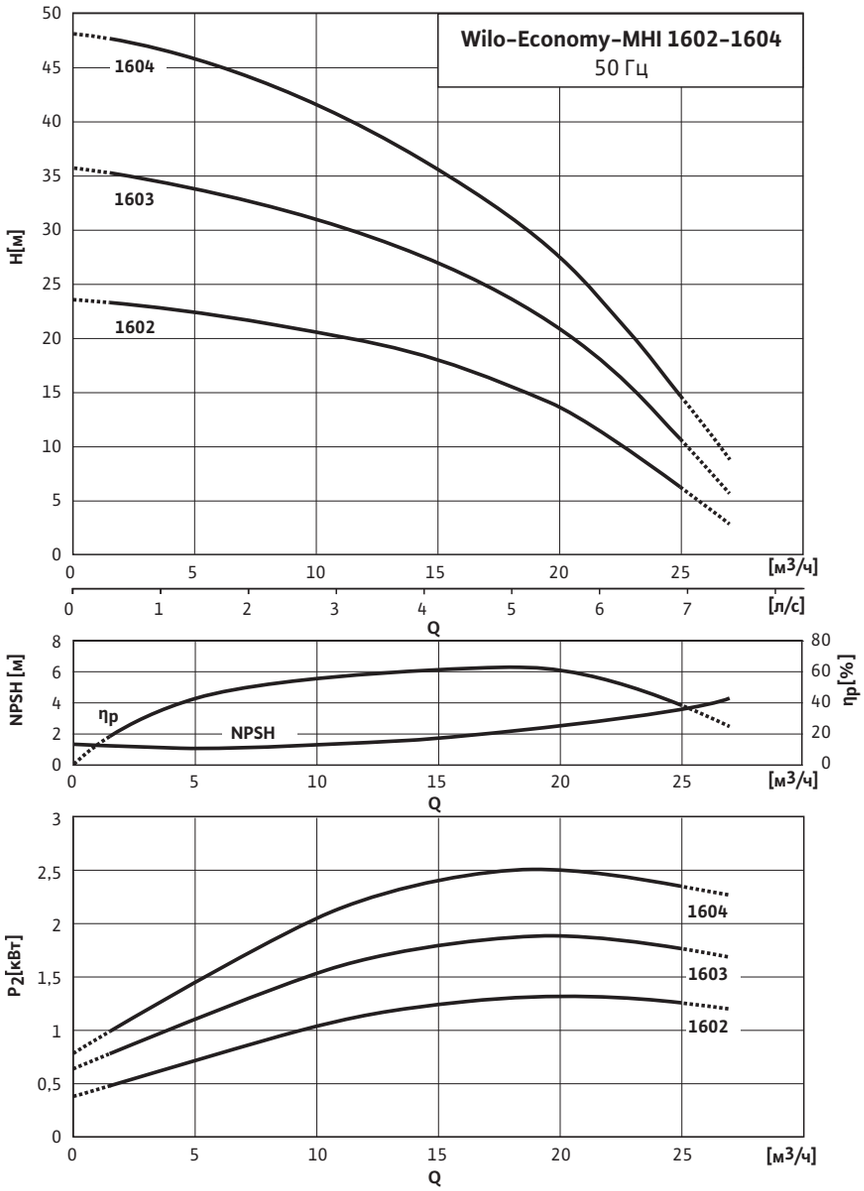

Характеристики насосов согласно ISO 9906, класс 2

Артикулы, данные мотора

Wilo-Economy...	Подключение к сети 50 Гц	Исполнение насоса		Данные мотора				
		1/E/..	2/V/..	P2	In	КПД %		
		Артикулы		кВт	A	$\eta_{m\ 50\%}$	$\eta_{m\ 75\%}$	$\eta_{m\ 100\%}$
MHI 1602	3~230/400 В	4149111	-	1,5	3,70	80,0	81,3	81,3
MHI 1603	3~230/400 В	4149117	-	2,2	5,20	82,0	83,2	83,2
MHI 1604	3~230/400 В	4149123	-	2,2	5,20	82,0	83,2	83,2

Значения In даны для 3~400 В, 50Гц
Значения In для 3~230 В, 50Гц по запросу
Значения КПД мотора при 3~400 В, 50Гц
Обозначение исполнения насоса по материалам и типу уплотнений см. стр. 37

Схема подключения, размеры, вес Wilo-Economy MHI

Схема подключения

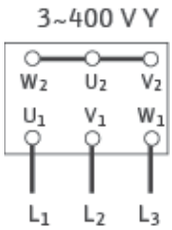

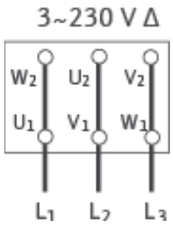

Габаритный чертеж

Wilo-Economy MHI 202 - 1604

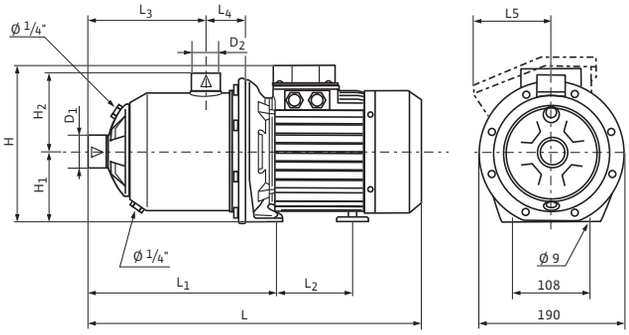

Клеммная коробка насосов однофазного исполнения (показана пунктир-ной линией)

Размеры, вес

Wilo-Economy...	Подключение к сети	Размеры											Вес, прим.
		Ø D1	*Ø D2*	*L*	*L1*	*L2*	*L3*	*L4*	*L5*	*H*	*H1*	*H2*	*m*
		Rp		мм									кг
MHI 1602	3~230/400 В, 50 Гц	2	1½	482.0	236.0	148.0	138.0	55.0	52.0	240.0	90.0	105.0	19.0
MHI 1603	3~230/400 В, 50 Гц	2	1½	482.0	235.5	148.0	138.0	55.0	52.0	240.0	90.0	105.0	21.4
MHI 1604	3~230/400 В, 50 Гц	2	1½	526.0	280.5	148.0	183.0	55.0	52.0	240.0	90.0	105.0	22.1