Розбірні пластинчасті теплообмінники ГФТА

Виробник: ГФТА (Україна)

Торгова марка: ГФТА (Україна), виробництво ТОВ "ЕВОлюкс" у м. Києві з 2001 р.

Низька вартість пластинчастих теплообмінників досягається за рахунок власного виробництва рам на обладнанні з ЧПУ.

Ми виробляємо теплообмінники на основі пластин і ущільнень провідних європейських виробників - FUNKE (Німеччина) і SONDEX (Данія), що гарантує **високу якість апаратів**, які ми виробляємо.

Найкоротші терміни виготовлення теплообмінників забезпечуються за рахунок постійної наявності комплектуючих на складі ТОВ "ЕВОлюкс".

Фахівці ТОВ "ЕВОлюкс" здійснюють **грамотний підбір** оптимального теплообмінного обладнання, проводять розрахунок і оперативне постачання пластинчастих теплообмінників замовникам в усі регіони країни.

Розбірний пластинчастий теплообмінник - пристрій для ефективного теплообміну. Передача тепла в приладах здійснюється від гарячого теплоносія до середовища, що нагрівається, за допомогою гофрованих пластин зі сталі, закріплених на рамі, стягнутій у пакет. Комплектуючі мають стандартні розміри і форму, але розрізняються геометрією рельєфу і конфігурацією приєднань. Подібна варіативність дає змогу створювати пластинчасті теплообмінники для різних сфер експлуатації. Відмітна особливість агрегатів полягає в зручності використання. Пристрої легко розбираються для очищення, сервісного обслуговування і проведення інспекції перед початком робіт. Додатковий плюс приладів у можливості додати або прибрати число пластин, у разі зміни режиму роботи, температурних параметрів, робочого середовища.

Робочі параметри

- Максимальний робочий тиск - 16 бар

- Максимальна робоча температура - 160 оС (200 оС).

- Максимальна поверхня теплообміну - 1500 м2

Матеріали

- Пластини: нержавіюча сталь AISI 316 (1.4401), титан, SMO 254 та ін.

- Рами: пофарбована вуглецева сталь, харчова нержавіюча сталь AISI 304, AISI 316 та ін.

- З'єднувальні патрубки: харчова нержавіюча сталь AISI 304, AISI 316, титан

- Ущільнення: каучук марки NBR, EPDM, FKM, HT-NBR, VITON, HT-EPDM

Конструкція

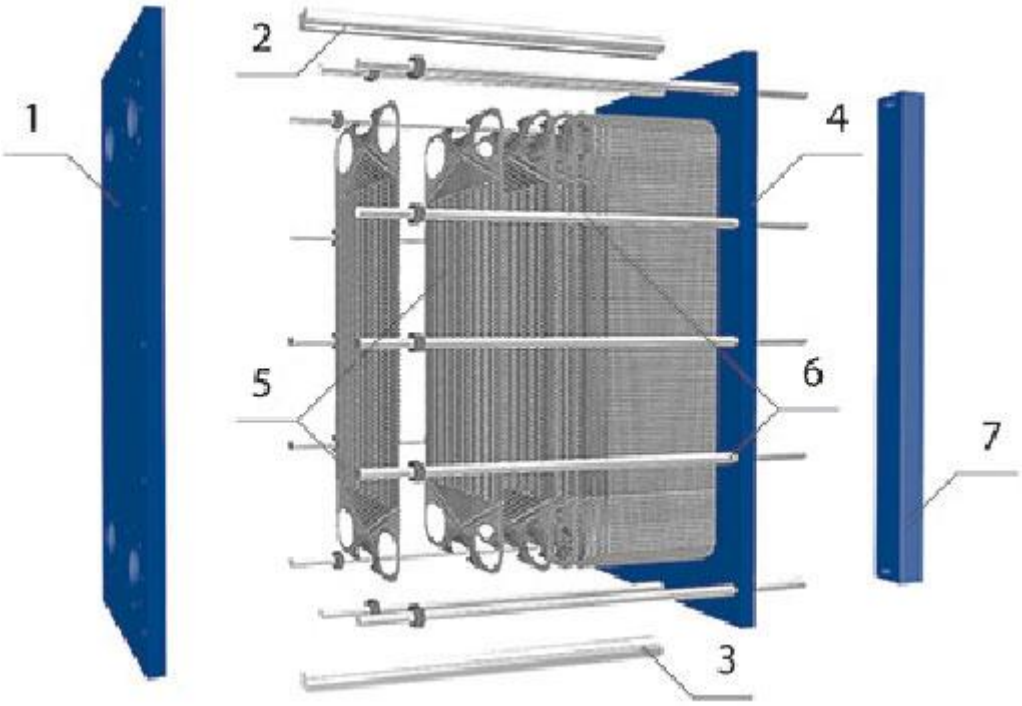

1. Нерухома плита
2. Верхня напрямна
3. Нижня напрямна
4. Рухома плита
5. Теплопередавальні пластини
6. Стягувальні болти
7. Опорна стійка

Принцип роботи

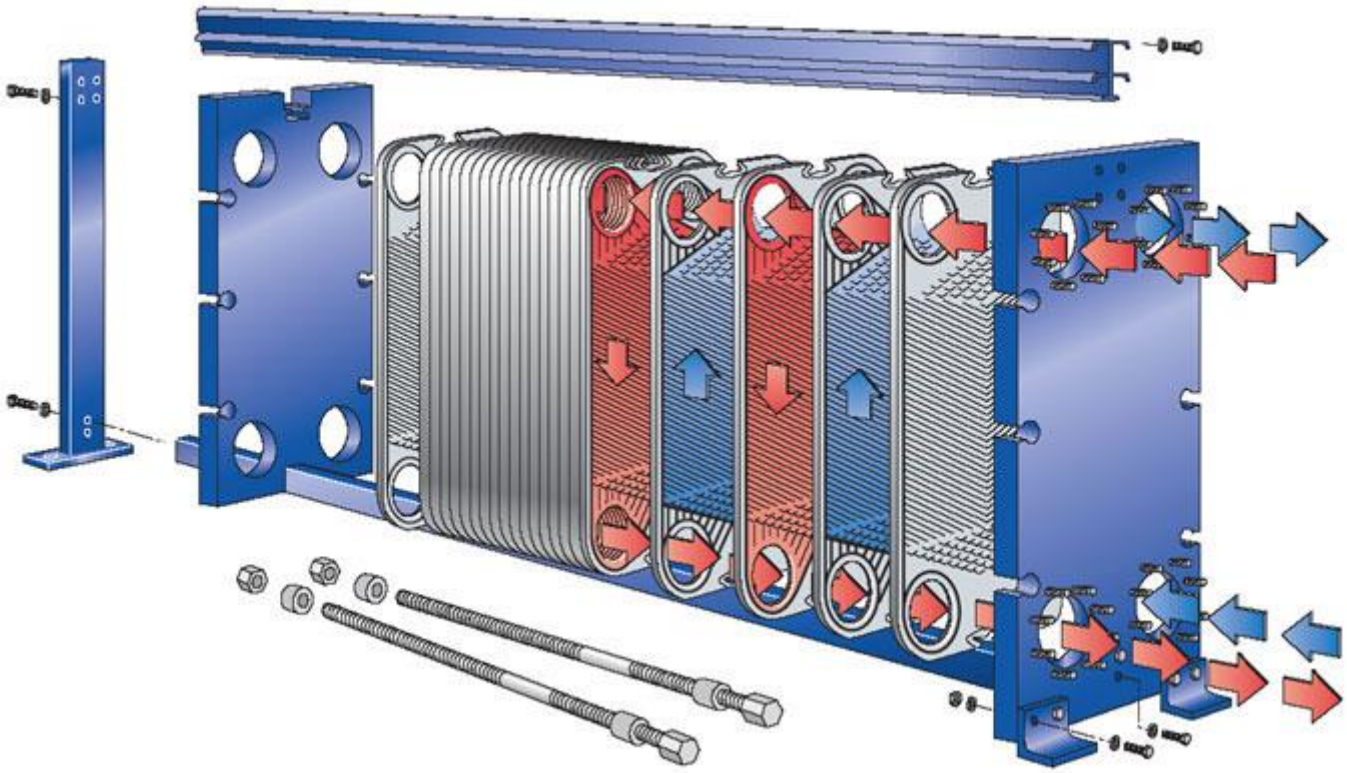

Передача тепла в пластинчастих теплообмінниках здійснюється від гарячого теплоносія до холодного (нагріваємого) середовища через сталеві гофровані пластини, які встановлені в раму і стягнуті в пакет. У процесі теплообміну рідини рухаються назустріч одна одній (у протитечії). У місцях їхнього можливого перетікання знаходиться або сталева пластина, або подвійне гумове ущільнення, що практично унеможливлює змішання рідин у теплообміннику.

Усі пластини в пакеті пластинчастого теплообмінника однакові, тільки розгорнуті одна за одною на 180°, тому під час стягування пакету пластин утворюються канали, якими і протікають рідини, що беруть участь у теплообміні. Таке встановлення пластин забезпечує чергування гарячих і холодних каналів. Вид гофрування пластин і їх кількість, що встановлюється в раму, залежать від експлуатаційних вимог до пластинчастого теплообмінника.

Сфера застосування

-хімічна промисловість;

- фармацевтична промисловість;

- центральне та індивідуальне теплопостачання;

- нагрівання води в системах ГВП, обігрів басейнів;

- кондиціювання повітря;

- харчова промисловість.

Типорозмірний ряд

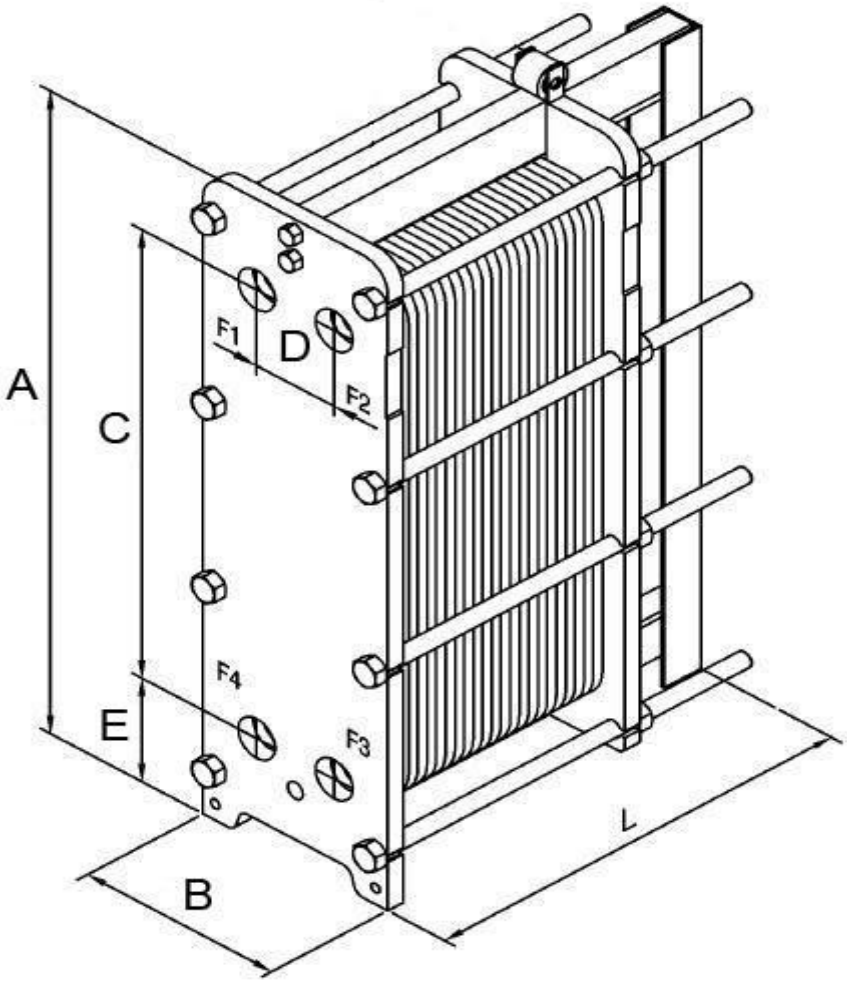

Тип	Площа пластини, $м^2$	A, мм	B, мм	C, мм	D, мм	E, мм	L, мм	PP, мм	З'єднання, Ду
ТПС 04	0,04	470	185	381	70	45	250	nx3,0	1"
ТПС 08	0,08	745	200	656	70	49	250	nx2,8	1"
ТПС 14	0,14	940	310	694	126	131	250	nx2,95	DN 50
ТПС 20	0,20	1182	310	894	126	128	250	nx2,95	DN 50
ТПС(Р) 09	0,09	626	395	380	192	132	500	nx2,7	DN65
ТПС(Р) 19	0,19	946	395	700	192	132	500	nx2,7	DN65
ТПС(Р) 31	0,31	1296	395	1050	192	132	500	nx2,7	DN65
ТПС(Р) 21	0,21	1110	480	719	225	205	500	nx3,1	DN100
ТПС(Р) 22	0,22	1110	480	719	225	205	500	nx3,1	DN100
ТПС(Р) 47	0,47	1755	480	1365	225	205	500	nx3,1	DN100
ТПС(Р) 41	0,41	1450	608	890	296	275	500	nx3,1	DN150
ТПС(Р) 42	0,41	1450	608	890	296	275	500	nx3,1	DN150
ТПС(Р) 62	0,62	1852	608	1292	296	275	500	nx3,1	DN150
ТПС(Р) 86	0,86	2254	608	1694	296	275	500	nx3,1	DN150

n — кількість пластин у теплообмінному апараті

Технічні переваги

Широке застосування ці розбірні агрегати отримали, маючи хороші технічні переваги:

1. Високий термін експлуатації приладу - 20-25 років.
2. Низька ціна заміни комплектуючих.
3. Невеликі габарити приладів, що дають змогу раціонально використовувати площу теплового пункту.
4. Висока стійкість до вібрацій.
5. Мінімальні наслідки гідроударів і термічних вибухів.
6. Варіативність експлуатації.

Компанія Еволюкс пропонує купити розбірні пластинчасті теплообмінники ГФТА, за найкращою ціною в Україні, які повністю відповідають описаним характеристикам, з тривалою гарантією і широким діапазоном застосування.