Разборные пластинчатые теплообменники ГФТА

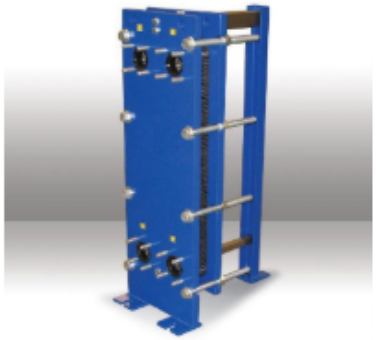

Производитель: ГФТА (Украина)

Торговая марка: ГФТА (Украина), производство ООО «ЭВОлюкс» в г. Киеве с 2001 г.

Низкая стоимость пластинчатых теплообменников достигается за счет собственного производства рам на оборудовании с ЧПУ.

Мы производим теплообменники на основе пластин и уплотнений ведущих европейских производителей – FUNKE (Германия) и SONDEX (Дания), что гарантирует **высокое качество** производимых аппаратов.

Кратчайшие сроки изготовления теплообменников обеспечиваются за счет постоянного наличия комплектующих на складе ООО «ЭВОлюкс».

Специалисты ООО «ЭВОлюкс» осуществляют **грамотный подбор** оптимального теплообменного оборудования, производят расчет и оперативную поставку пластинчатых теплообменников заказчикам во все регионы страны.

Разборный пластинчатый теплообменник – устройство для эффективного теплообмена. Передача тепла в приборах осуществляется от горячего теплоносителя к нагреваемой среде при помощи гофрированных пластин из стали, закрепленных на раме, стянутой в пакет. Комплектующие имеют стандартные размеры и форму, но различаются геометрией рельефа и конфигурацией присоединений. Подобная вариативность позволяет создавать пластинчатые теплообменники для разных сфер эксплуатации. Отличительная особенность агрегатов заключается в удобстве использования. Устройства легко разбираются для очистки, сервисного обслуживания и проведения инспекции перед началом работ. Дополнительный плюс приборов в возможности добавить или убрать число пластин, в случае смены режима работы, температурных параметров, рабочей среды.

Рабочие параметры

- *Максимальное рабочее давление – 16 бар*
- *Максимальная рабочая температура – 160 °С (200 °С).*
- *Максимальная поверхность теплообмена – 1500 м²*

Материалы

- *Пластины: нержавеющая сталь AISI 316 (1.4401), титан, SMO 254 и др.*
- *Рамы: окрашенная углеродистая сталь, пищевая нержавеющая сталь AISI 304, AISI 316 и др.*
- *Соединительные патрубки: пищевая нержавеющая сталь AISI 304, AISI 316, титан*
- *Уплотнения: каучук марки NBR, EPDM, FKM, HT-NBR, VITON, HT-EPDM*

Конструкция

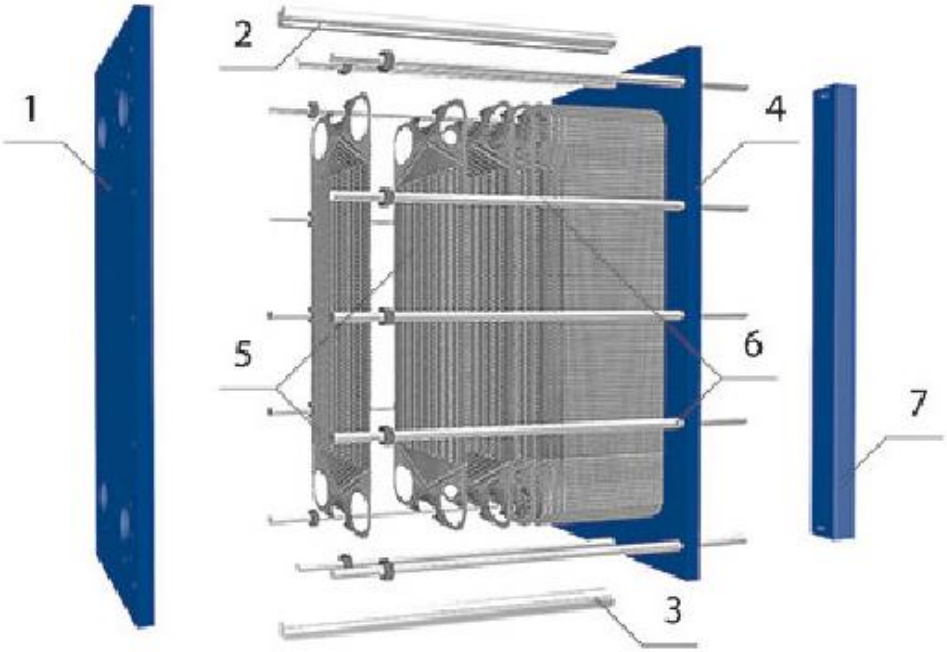

1. Неподвижная плита
2. Верхняя направляющая
3. Нижняя направляющая
4. Подвижная плита
5. Теплопередающие пластины
6. Стягивающие болты
7. Опорная стойка

Сфера применения

Свое применение устройства находят в различных сферах:

- химическая промышленность;
- фармацевтическая промышленность;
- центральное и индивидуальное теплоснабжение;
- нагрев воды в системах ГВС, обогрев бассейнов;
- кондиционирование воздуха;
- пищевая промышленность;
- металлургия;

Принцип работы

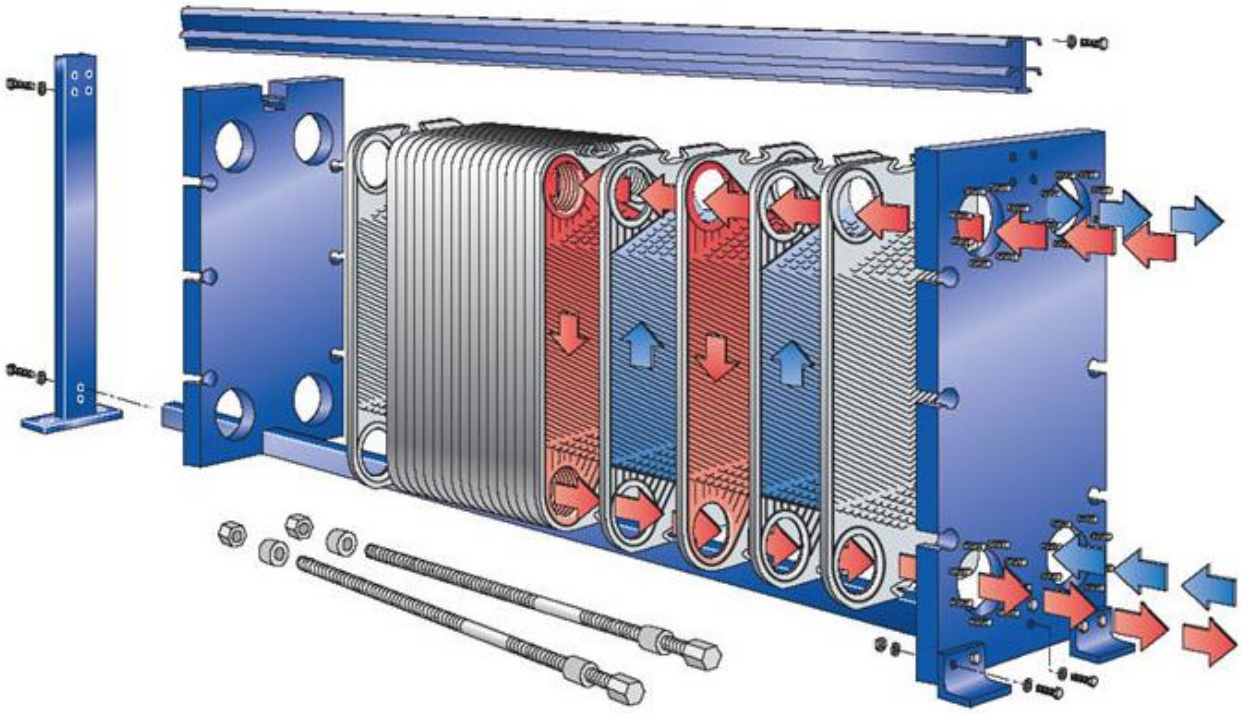

Передача тепла в пластинчатых теплообменниках осуществляется от горячего теплоносителя к холодной (нагреваемой) среде через стальные гофрированные пластины, которые установлены в раму и стянуты в пакет. В процессе теплообмена жидкости движутся навстречу друг другу (в противотоке). В местах их возможного перетекания находится либо стальная пластина, либо двойное резиновое уплотнение, что практически исключает смешение жидкостей в теплообменнике.

Все пластины в пакете пластинчатого теплообменника одинаковы, только развернуты одна за другой на 180°, поэтому при стягивании пакета пластин образуются каналы, по которым и протекают жидкости, участвующие в теплообмене. Такая установка пластин обеспечивает чередование горячих и холодных каналов. Вид гофрирования пластин и их количество, устанавливаемое в раму, зависят от эксплуатационных требований к пластинчатому теплообменнику.

Типоразмерный ряд

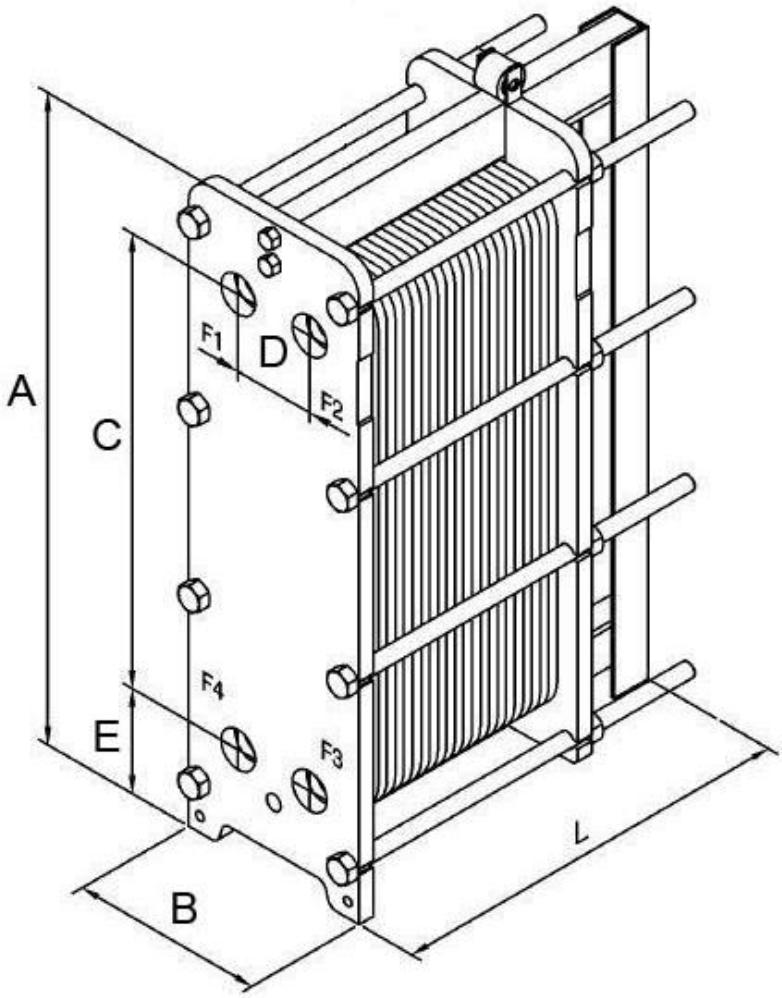

Тип	Площадь пластины, м^2	A, мм	B, мм	C, мм	D, мм	E, мм	L, мм	PP, мм	Соеди-нение, Ду
ТП 04	0,04	460	160	336	65	85	150	nx2,4	1"
ТП 05	0,04	470	185	381	70	45	250	nx2,7	1"
ТП 08	0,08	799	160	675	65	85	150	nx2,4	1"
ТП 09	0,08	765	185	676	70	45	250	nx2,7	1"
ТПС 04	0,04	470	185	381	70	45	250	nx3,0	1"
ТПС 08	0,08	745	200	656	70	49	250	nx2,8	1"
ТП 10	0,10	735	310	494	126	131	250	nx2,9	DN 50
ТП 14	0,14	837	310	590	135	132	250	nx2,4	DN 50
ТП 16	0,16	940	310	694	126	131	250	nx2,9	DN 50

ТП 20	0,20	1066	310	819	135	132	250	nx2,4	DN 50
ТП 22	0,21	1182	310	894	126	128	250	nx2,9	DN 50
ТПС 14	0,14	940	310	694	126	131	250	nx2,95	DN 50
ТПС 20	0,20	1182	310	894	126	128	250	nx2,95	DN 50
ТПС(Р) 09	0,09	626	395	380	192	132	500	nx2,7	DN65
ТПС(Р) 19	0,19	946	395	700	192	132	500	nx2,7	DN65
ТПС(Р) 31	0,31	1296	395	1050	192	132	500	nx2,7	DN65
ТПС(Р) 21	0,21	1110	480	719	225	205	500	nx3,1	DN100
ТПС(Р) 22	0,22	1110	480	719	225	205	500	nx3,1	DN100
ТПС(Р) 47	0,47	1755	480	1365	225	205	500	nx3,1	DN100
ТПС 31	0,31	1332	480	894	225	184	500	nx3,1	DN100
ТПС 40	0,40	1579	480	1141	225	184	500	nx3,1	DN100
ТПС 50	0,50	1826	480	1388	225	184	500	nx3,1	DN100
ТПС(Р) 41	0,41	1450	608	890	296	275	500	nx3,1	DN150
ТПС(Р) 42	0,41	1450	608	890	296	275	500	nx3,1	DN150
ТПС(Р) 62	0,62	1852	608	1292	296	275	500	nx3,1	DN150
ТПС(Р) 86	0,86	2254	608	1694	296	275	500	nx3,1	DN150
ТПС 41	0,40	1470	610	941	290	205	500	nx3,5	DN150
ТПС 60	0,60	1835	610	1306	290	205	500	nx3,5	DN150
ТПС 80	0,80	2200	610	1671	290	205	500	nx3,5	DN150

n — количество пластин в теплообменном аппарате

Технические преимущества

Широкое применение данные разборные агрегаты получили, имея хорошие технические преимущества:

1. Высокий срок эксплуатации прибора – 20-25 лет.
2. Низкая цена замены комплектующих.
3. Небольшие габариты приборов, позволяющие рационально использовать площадь теплового пункта.
4. Высокая устойчивость к вибрациям.
5. Минимальные последствия гидроударов и термических взрывов.
6. Вариативность эксплуатации.

Компания Эволюкс предлагает купить разборные пластинчатые теплообменники ГФТА, по лучшей цене в Украине, полностью соответствующие описанным характеристикам, с длительной гарантией и широким диапазоном применения.