ЗАДВИЖКА ПОВОРОТНАЯ МЕЖФЛАНЦЕВАЯ "БАТЕРФЛЯЙ" С ЭЛЕКТРОПРИВОДОМ

Задвижки поворотные межфланцевые типа "Батерфляй" предназначены для применения в качестве запорно-регулирующей арматуры в системах отопления и водоснабжения.

Технические данные:	
Диапазон номинальных диаметров	*100 - 200мм*
Номинальная температура	*130 ^{0} С*
Максимальное давление	*1,6МПа*
Тип присоединения	*ГОСТ 12820-80*
Электропитание	*220 В*
	24 В

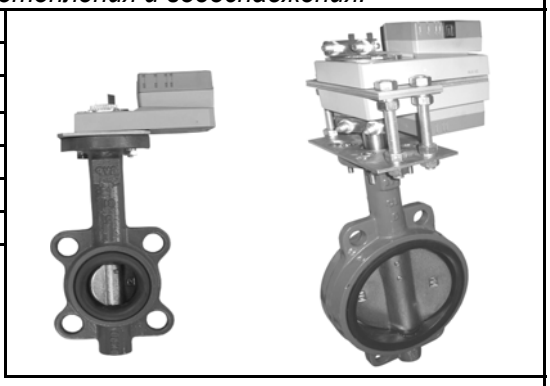

Материалы:	
Корпус	*Серый чугун*
Диск	*Ковкий чугун/Нерж. Сталь*
Шпиндель	*Нержавеющая сталь*
Прокладка	*EPDM*

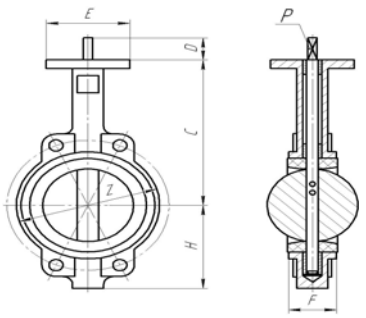

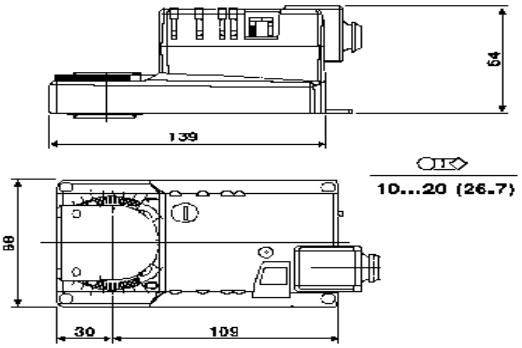

Габаритные размеры, мм

Ду	*C*	*D*	*E*	*F*	*H*	*Z*	*P*
100	*200*	*27*	*92*	*52*	*114*	*156*	*11*
125	*212*	*27*	*92*	*54*	*127*	*190*	*14*
150	*230*	*27*	*92*	*56*	*139*	*212*	*14*
200	*260*	*35*	*120*	*60*	*175*	*270*	*17*

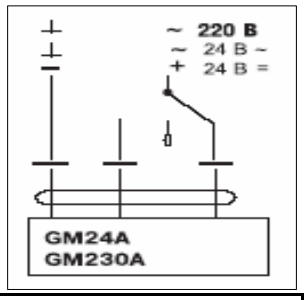

Задвижки поворотные межфланцевые типа "Батерфляй" Ду 100-125 комплектуются 1-м приводом, Ду200-150 - 2-мя приводами серии GM.

Характеристика привода	**GM24A**	**GM230A**
Напряжение питания	*24В/50Гц*	*220В/50Гц*
	24В	
Расчетная мощность	*7ВА*	*10ВА*
Потребляемая мощность	*4,5 Вт при движении*	*6 Вт*
Крутящий момент	*40 Нм*	*40 Нм*
Время поворота	*150 с*	*150 с*
Класс защиты	*III (для низких напр.)*	*II (все изолировано)*
Степень защиты	*IP54*	*IP54*
Температура эксплуатации	*-30..+50 С*	*-30..+50 С*
Температура хранения	*-40..+80 С*	*-40..+80 С*
Влажность	*До EN60335-1*	*До EN60335-1*
Уровень шума	*Макс. 35 дБ*	*Макс. 35 дБ*

При монтаже рекомендуется горизонтальное положение оси вращения.