Название компании:
Разработано:
Телефон:

Дата: 16.12.2020

Счет	Параметр
1	**TP 32-60/4 A-F-A-BQQE-CX3**

Внимание! Фотография продукта может отличаться от существующего.

Номер изделия: 98958182

Одноступенчатый, без соединительной муфты, центробежный с всасывающим и выпускным патрубками на одной линии. Насос имеет конструкцию извлечения сверху, т.е. головную часть (электродвигатель, голову насоса и рабочее колесо) можно демонтировать для обслуживания или ремонта в то время, как корпус насоса остается на трубопроводе.

Насос оснащен несбалансированным сильфонным уплотнением. Уплотнения вала соответствуют EN 12756. Pipework connection is via PN 6/10 DIN flanges (EN 1092-2 and ISO 7005-2).

Насос оснащен вентилятором охлаждения асинхронного двигателя.

Система управления:
Frequency converter: Отсут.

Жидкость:
Рабочая жидкость: Вода
Диапазон температур жидкости: -25 .. 120 °C
Температура перекачиваемой жидкости: 20 °C
Плотность: 998.2 кг/м³

Технические данные:
Скорость насоса, при которой расчитаны его характеристики: 1370 об/м
Номинальный расход: 3.6 м³/ч
Номинальный напор: 4.3 м
Текущий диаметр рабочего колеса: 136 мм
Код торцевого уплотнения вала: BQQE
Допуски по рабочим хар-кам: ISO9906:2012 3B2

Материалы:
Корпус насоса: Чугун
Материал корпуса насоса: EN-GJL-250
Корпус насоса: ASTM class 35
Рабочее колесо: Нержавеющая сталь
Рабочее колесо, EN/DIN: EN 1.4301
Рабочее колесо, AISI/ASTM: AISI 304

Монтаж:
Диапазон температуры окружающей среды: -30 .. 40 °C
Макс. рабочее давление: 10 бар
Макс. давление при заданной темп-ре: 10 бар / 120 °C
Стандарт трубного присоединения: DIN
Диаметр трубного присоединения: DN 32

Название компании:
Разработано:
Телефон:

Дата: 16.12.2020

Счет	Параметр
	Допустимое давление: PN 6/10
	Монтажная длина: 280 мм
	Размер фланца электродвигателя: FT85
	Данные электрооборудования:
	Тип электродвигателя: 71A
	Номинальная мощность - P2: 0.25 кВт
	Частота питающей сети: 50 Hz
	Номинальное напряжение: 3 x 220-240D/380-415Y В
	Номинальный ток: 1.48/0.85 A
	Пусковой ток: 400-440 %
	Cos фи - характеристика мощности: 0.75-0.65
	Номинальная скорость: 1400-1420 об/м
	Энергоэффективность: 61,5% - 68,5%
	Эффективность электродвигателя при полной нагрузке: 61.5-68.5 %
	Эффективность двигателя при 3/4 нагрузки: 70 %
	Эффективность электродвигателя при 1/2 нагрузки: 63.9 %
	Количество полюсов: 4
	Степень защиты (IEC 34-5): 55 Dust/Jetting
	Класс изоляции (IEC 85): F
	Номер электродвигателя: 86805101
	Другое:
	Вес(Нетто): 23.3 кг
	Вес(Брутто): 26.8 кг
	Объем поставки: 0.08 м³
	Danish VVS No.: 38 1821.060
	Finnish LVI No.: 4616010
	Norwegian NRF no.: 9043532
	Страна происхождения: RU
	ТН ВЭД ЕАЭС Код: 8413705100

Название компании:
Разработано:
Телефон:

Дата: 16.12.2020

98958182 TP 32-60/4 A-F-A-BQQE-CX3 50 Гц

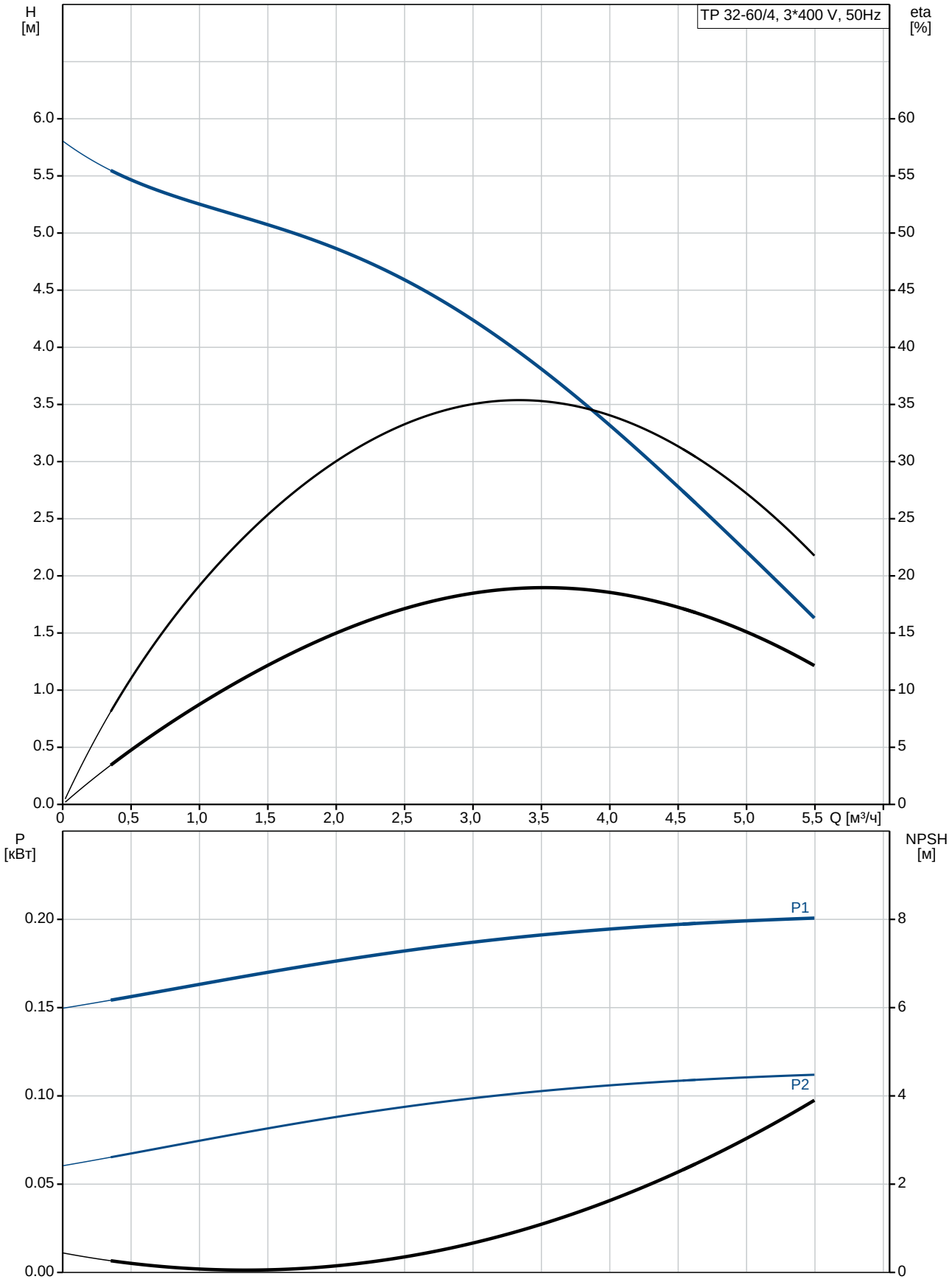

Название компании:
Разработано:
Телефон:

Дата: 16.12.2020

Описание	Значение
Общие сведения:	
Наименование продукта:	TP 32-60/4 A-F-A-BQQE-CX3
№ продукта:	98958182
EAN код:	5712604246504
Технические данные:	
Скорость насоса, при которой расчитаны его характеристики:	1370 об/м
Номинальный расход:	3.6 м³/ч
Номинальный напор:	4.3 м
Максимальный напор:	60 дм
Текущий диаметр рабочего колеса:	136 мм
Код торцевого уплотнения вала:	BQQE
Допуски по рабочим хар-кам:	ISO9906:2012 3B2
Тип исполнения:	A
Материалы:	
Корпус насоса:	Чугун
Материал корпуса насоса:	EN-GJL-250
Корпус насоса:	ASTM class 35
Рабочее колесо:	Нержавеющая сталь
Рабочее колесо, EN/DIN:	EN 1.4301
Рабочее колесо, AISI/ASTM:	AISI 304
Код материала:	A
Монтаж:	
Диапазон температуры окружающей среды:	-30 .. 40 °C
Макс. рабочее давление:	10 бар
Макс. давление при заданной темп-ре:	10 бар / 120 °C
Стандарт трубного присоединения:	DIN
Диаметр трубного присоединения:	DN 32
Допустимое давление:	PN 6/10
Монтажная длина:	280 мм
Размер фланца электродвигателя:	FT85
Код присоединения:	F
Жидкость:	
Рабочая жидкость:	Вода
Диапазон температур жидкости:	-25 .. 120 °C
Температура перекачиваемой жидкости:	20 °C
Плотность:	998.2 кг/м³
Данные электрооборудования:	
Тип электродвигателя:	71A
Номинальная мощность - P2:	0.25 кВт
Частота питающей сети:	50 Hz
Номинальное напряжение:	3 x 220-240D/380-415Y В
Номинальный ток:	1.48/0.85 A
Пусковой ток:	400-440 %
Cos фи - характеристика мощности:	0.75-0.65
Номинальная скорость:	1400-1420 об/м
Энергоэффективность:	61,5% - 68,5%
Эффективность электродвигателя при полной нагрузке:	61.5-68.5 %
Эффективность двигателя при 3/4 нагрузки:	70 %
Эффективность электродвигателя при 1/2 нагрузки:	63.9 %
Количество полюсов:	4
Степень защиты (IEC 34-5):	55 Dust/Jetting

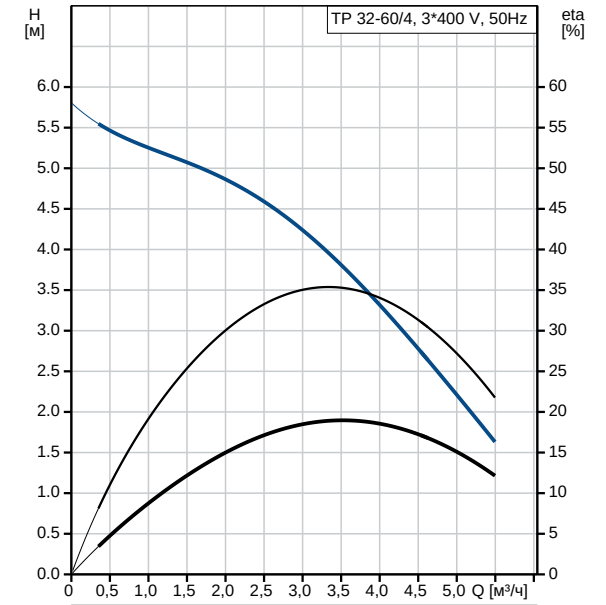

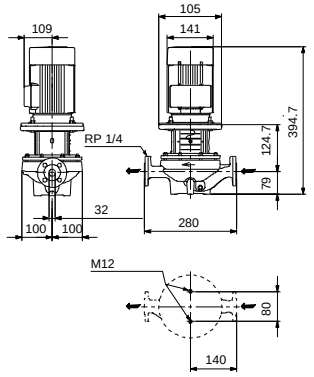

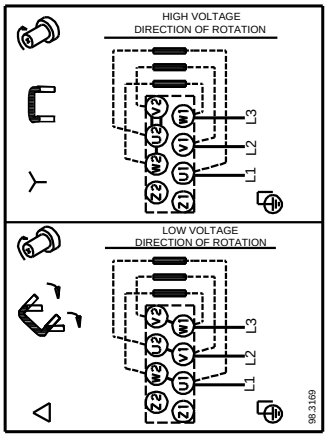

Название компании:
Разработано:
Телефон:

Дата: 16.12.2020

Описание	Значение
Класс изоляции (IEC 85):	F
Защита электродвигателя:	Отсутс.
Номер электродвигателя:	86805101
Система управления:	
Преобразователь частоты:	Отсут.
Другое:	
Вес(Нетто):	23.3 кг
Вес(Брутто):	26.8 кг
Объем поставки:	0.08 м³
Danish VVS No.:	38 1821.060
Finnish LVI No.:	4616010
Norwegian NRF no.:	9043532
Страна происхождения:	RU
ТН ВЭД ЕАЭС Код:	8413705100

Название компании:
Разработано:
Телефон:

Дата: 16.12.2020

98958182 TP 32-60/4 A-F-A-BQQE-CX3 50 Гц

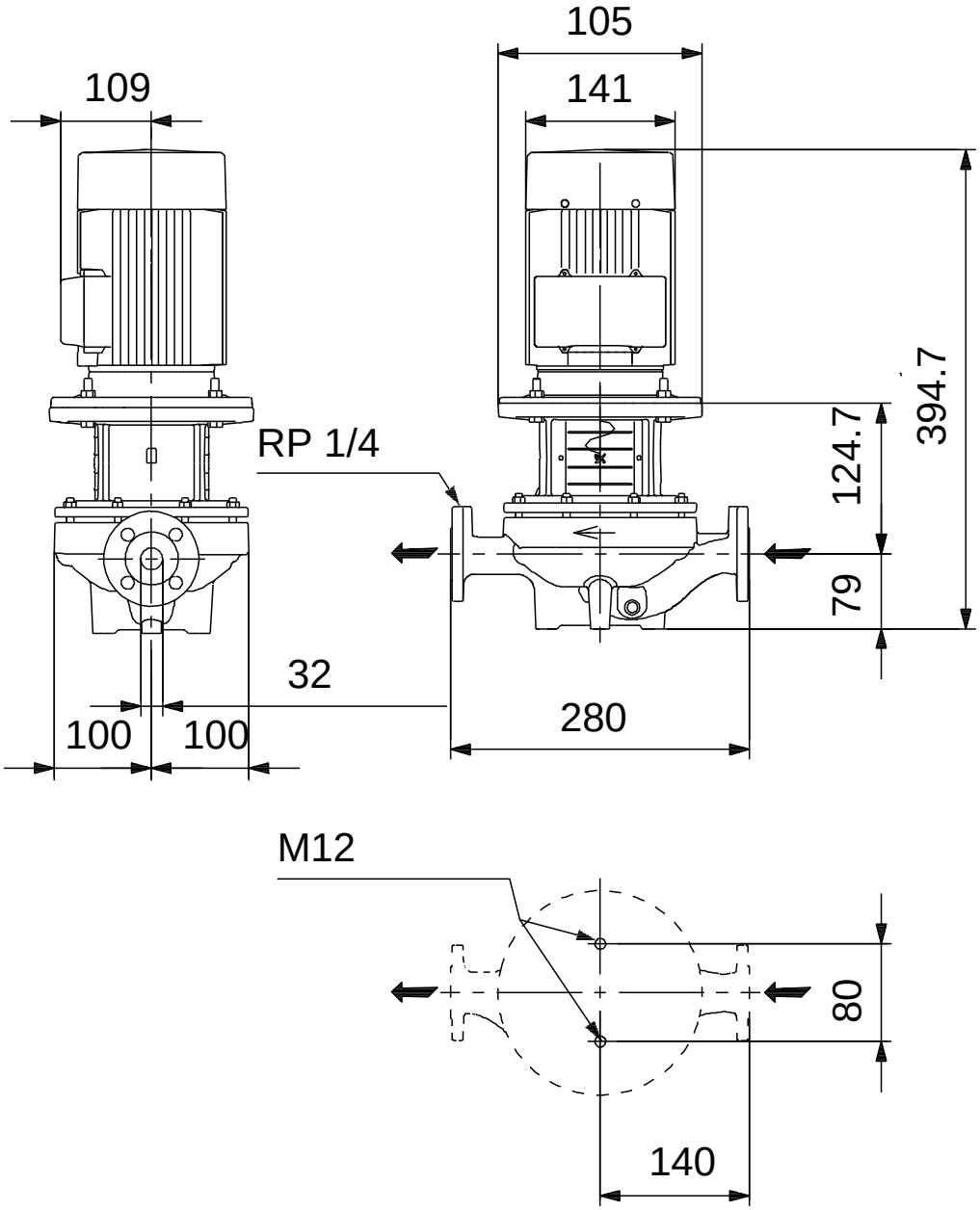

Внимание! Все размеры даны в[мм], если не указано иное.
Правовая оговорка: На данном упрощённом габаритном чертеже представлены не все компоненты.

Название компании:
Разработано:
Телефон:

Дата: 16.12.2020

98958182 TP 32-60/4 A-F-A-BQQE-CX3 50 Гц

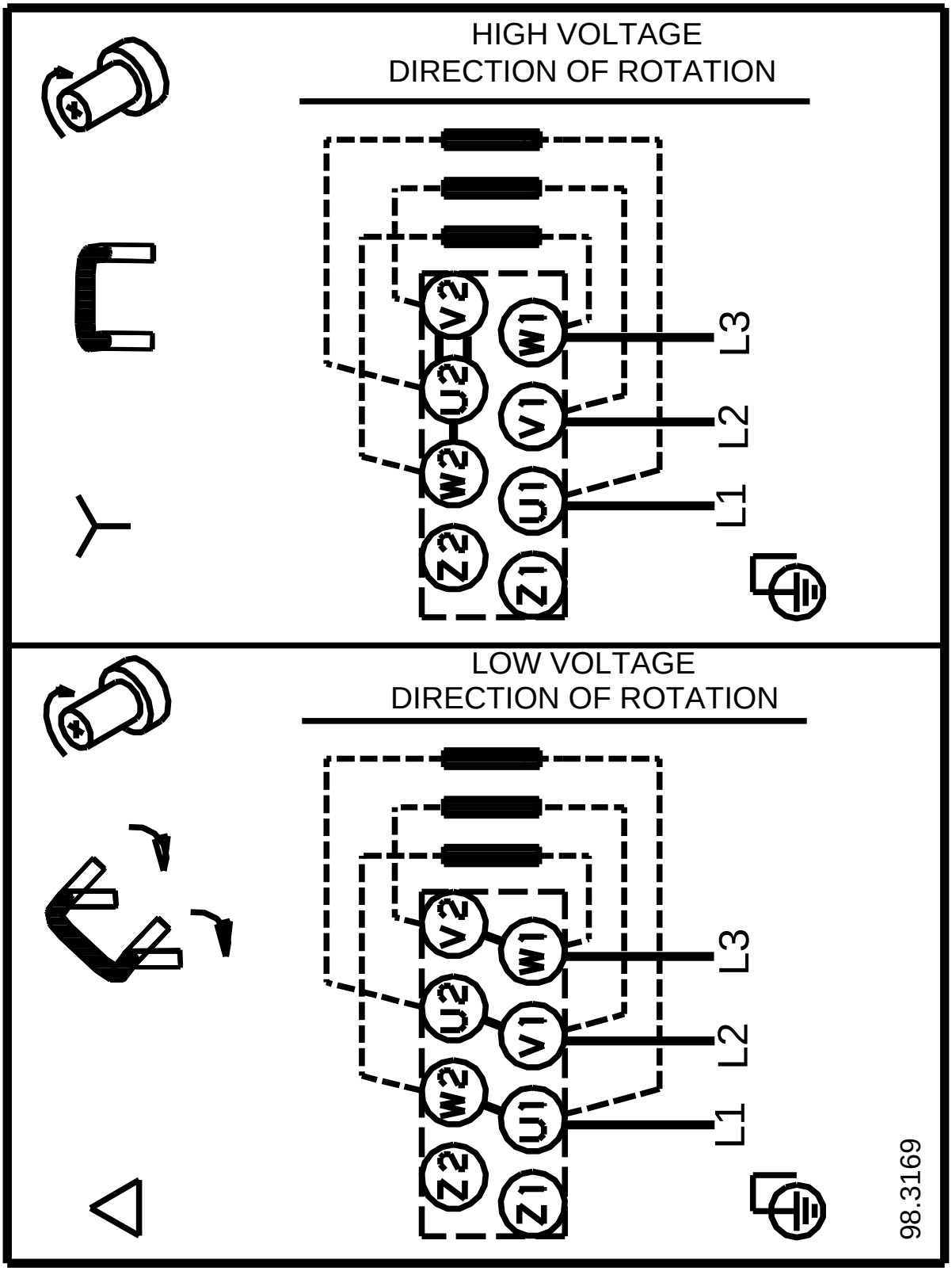

Внимание!Все размеры даны в[мм],если не указано иное.