Название компании:
Разработано:
Телефон:

Дата: 27.11.2020

Счет	Параметр
1	**TP 32-120/2 A-F-A-BQQE-DX1**

Внимание! Фотография продукта может отличаться от существующего.

Номер изделия: 98602057

Одноступенчатый, без соединительной муфты, центробежный с всасывающим и выпускным патрубками на одной линии. Насос имеет конструкцию извлечения сверху, т.е. головную часть (электродвигатель, голову насоса и рабочее колесо) можно демонтировать для обслуживания или ремонта в то время, как корпус насоса остается на трубопроводе.

Насос оснащен несбалансированным сильфонным уплотнением. Уплотнения вала соответствуют EN 12756. Pipework connection is via PN 6/10 DIN flanges (EN 1092-2 and ISO 7005-2).

Насос оснащен вентилятором охлаждения асинхронного двигателя.

Система управления:
Frequency converter: Отсут.

Жидкость:
Рабочая жидкость: Вода
Диапазон температур жидкости: -25 .. 120 °C
Температура перекачиваемой жидкости: 20 °C
Плотность: 998.2 кг/м³

Технические данные:
Скорость насоса, при которой расчитаны его характеристики: 2890 об/м
Номинальный расход: 8.6 м³/ч
Номинальный напор: 7 м
Текущий диаметр рабочего колеса: 84 мм
Код торцевого уплотнения вала: BQQE
Допуски по рабочим хар-кам: ISO9906:2012 3B2

Материалы:
Корпус насоса: Чугун
Материал корпуса насоса: EN-GJL-250
Корпус насоса: ASTM class 35
Рабочее колесо: Нержавеющая сталь
Рабочее колесо, EN/DIN: EN 1.4301
Рабочее колесо, AISI/ASTM: AISI 304

Монтаж:
Диапазон температуры окружающей среды: -30 .. 40 °C
Макс. рабочее давление: 10 бар
Макс. давление при заданной темп-ре: 10 бар / 120 °C
Стандарт трубного присоединения: DIN
Диаметр трубного присоединения: DN 32

Название компании:
Разработано:
Телефон:

Дата: 27.11.2020

Счет	Параметр
	Допустимое давление: PN 6/10
	Монтажная длина: 220 мм
	Размер фланца электродвигателя: FT85
	Данные электрооборудования:
	Тип электродвигателя: 71B
	Номинальная мощность - P2: 0.37 кВт
	Частота питающей сети: 50 Hz
	Номинальное напряжение: 1 x 220-230/240 В
	Номинальный ток: 2.95/2.70 A
	Пусковой ток: 280 %
	Cos фи - характеристика мощности: 0.99
	Номинальная скорость: 2770 об/м
	Эффективность электродвигателя при полной нагрузке: 60.0-56.0 %
	Количество полюсов: 2
	Степень защиты (IEC 34-5): 55 Dust/Jetting
	Класс изоляции (IEC 85): F
	Номер электродвигателя: 85215102
	Другое:
	Минимальный индекс эффективности, MEI ≥: 0.40
	Вес(Нетто): 20.8 кг
	Вес(Брутто): 24.3 кг
	Объем поставки: 0.08 м³
	Страна происхождения: RU
	ТН ВЭД ЕАЭС Код: 8413705100

Название компании:
Разработано:
Телефон:

Дата: 27.11.2020

98602057 TP 32-120/2 A-F-A-BQQE-DX1 50 Гц

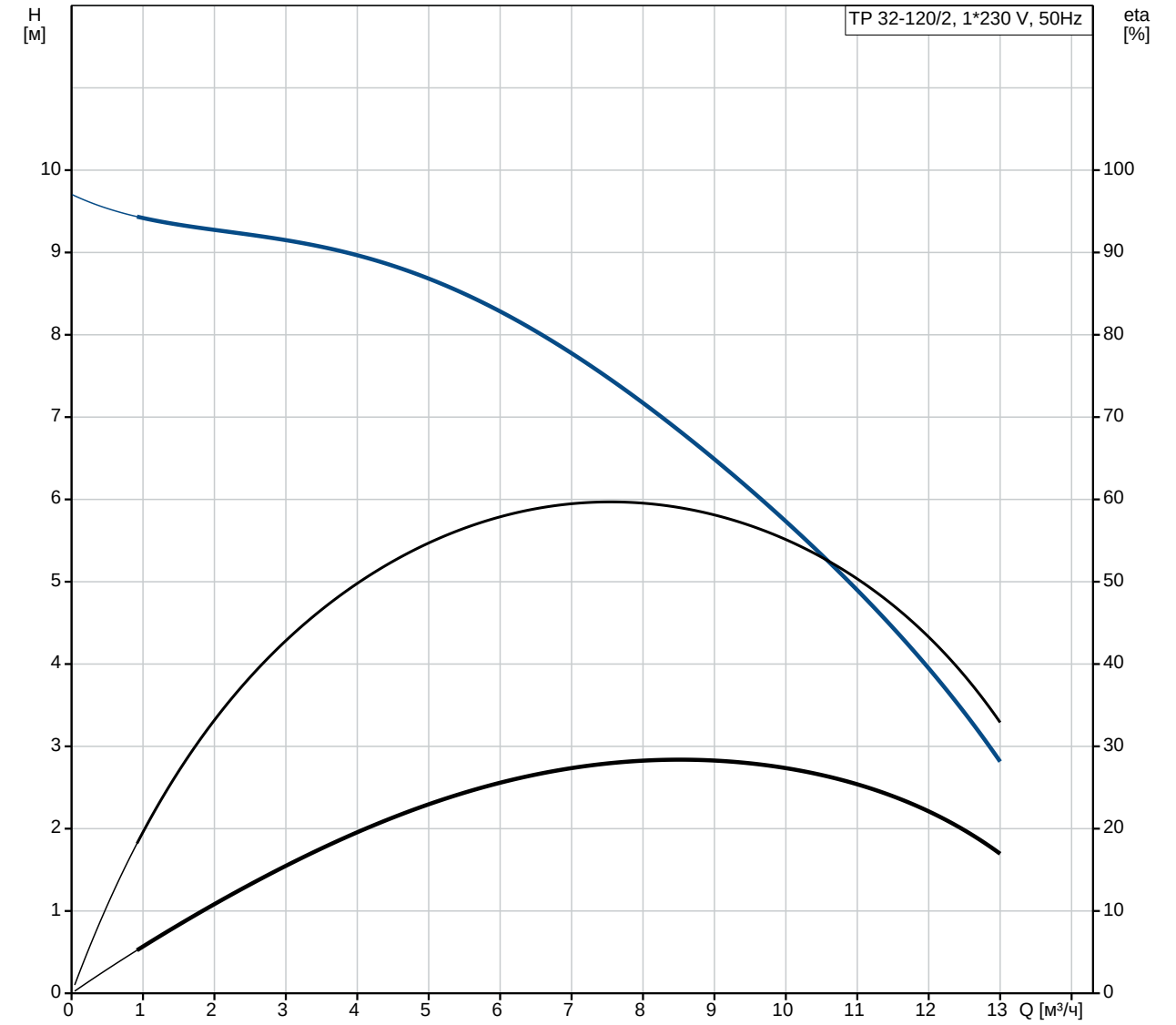

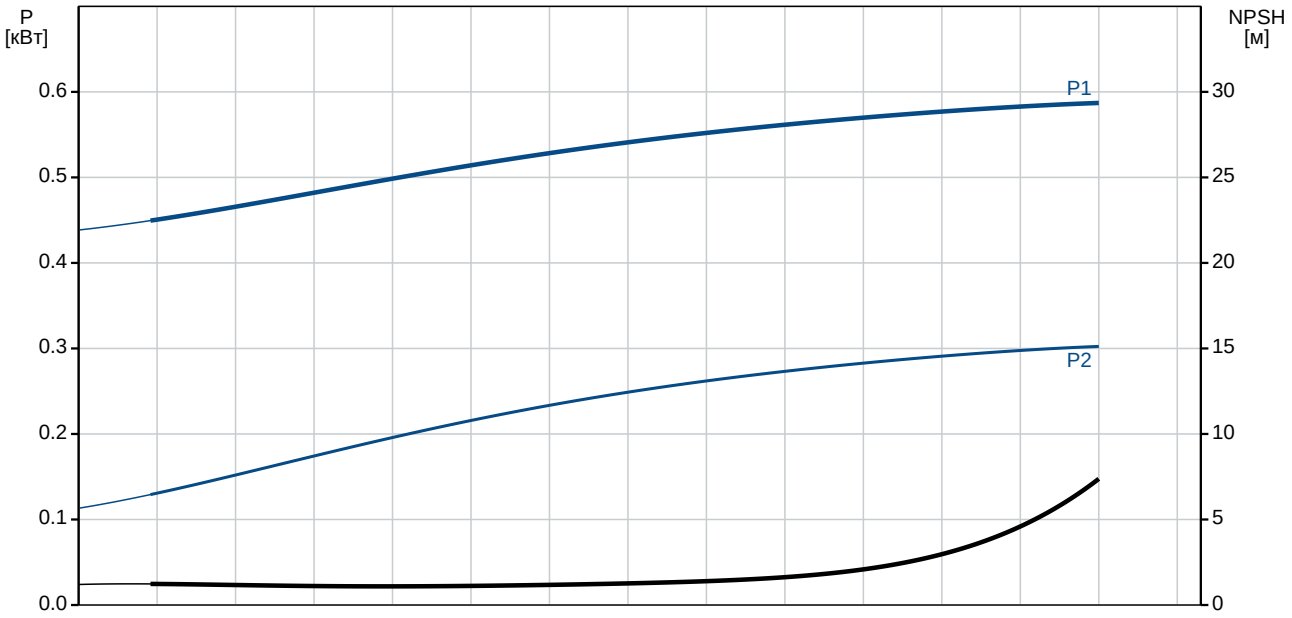

Название компании:
Разработано:
Телефон:

Дата: 27.11.2020

Описание	Значение
Общие сведения:	
Наименование продукта:	TP 32-120/2 A-F-A-BQQE-DX1
№ продукта:	98602057
EAN код:	5711498019294
Технические данные:	
Скорость насоса, при которой расчитаны его характеристики:	2890 об/м
Номинальный расход:	8.6 м³/ч
Номинальный напор:	7 м
Максимальный напор:	120 дм
Текущий диаметр рабочего колеса:	84 мм
Код торцевого уплотнения вала:	BQQE
Допуски по рабочим хар-кам:	ISO9906:2012 3B2
Тип исполнения:	A
Материалы:	
Корпус насоса:	Чугун
Материал корпуса насоса:	EN-GJL-250
Корпус насоса:	ASTM class 35
Рабочее колесо:	Нержавеющая сталь
Рабочее колесо, EN/DIN:	EN 1.4301
Рабочее колесо, AISI/ASTM:	AISI 304
Код материала:	A
Монтаж:	
Диапазон температуры окружающей среды:	-30 .. 40 °C
Макс. рабочее давление:	10 бар
Макс. давление при заданной темп-ре:	10 бар / 120 °C
Стандарт трубного присоединения:	DIN
Диаметр трубного присоединения:	DN 32
Допустимое давление:	PN 6/10
Монтажная длина:	220 мм
Размер фланца электродвигателя:	FT85
Код присоединения:	F
Жидкость:	
Рабочая жидкость:	Вода
Диапазон температур жидкости:	-25 .. 120 °C
Температура перекачиваемой жидкости:	20 °C
Плотность:	998.2 кг/м³
Данные электрооборудования:	
Тип электродвигателя:	71B
Номинальная мощность - P2:	0.37 кВт
Частота питающей сети:	50 Hz
Номинальное напряжение:	1 x 220-230/240 В
Номинальный ток:	2.95/2.70 A
Пусковой ток:	280 %
Cos фи - характеристика мощности:	0.99
Номинальная скорость:	2770 об/м
Эффективность электродвигателя при полной нагрузке:	60.0-56.0 %
Количество полюсов:	2
Степень защиты (IEC 34-5):	55 Dust/Jetting
Класс изоляции (IEC 85):	F
Защита электродвигателя:	PTO
Номер электродвигателя:	85215102
Система управления:	
Преобразователь частоты:	Отсут.

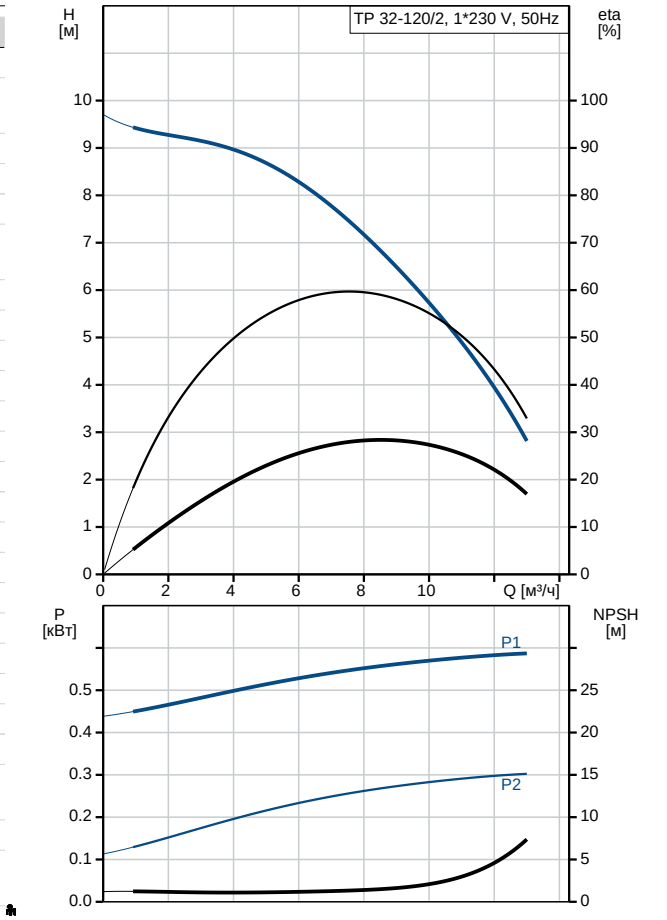

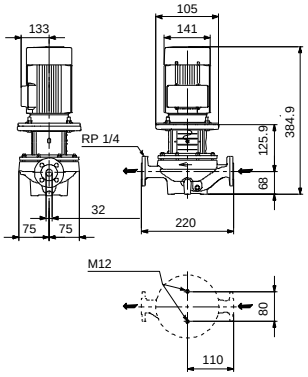

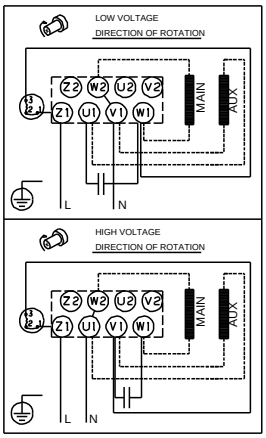

Название компании:
Разработано:
Телефон:

Дата: 27.11.2020

Описание	Значение
Другое:	
Минимальный индекс эффективности, MEI ≥:	0.40
Вес(Нетто):	20.8 кг
Вес(Брутто):	24.3 кг
Объем поставки:	0.08 м³
Страна происхождения:	RU
ТН ВЭД ЕАЭС Код:	8413705100

Название компании:
Разработано:
Телефон:

Дата: 27.11.2020

98602057 TP 32-120/2 A-F-A-BQQE-DX1 50 Гц

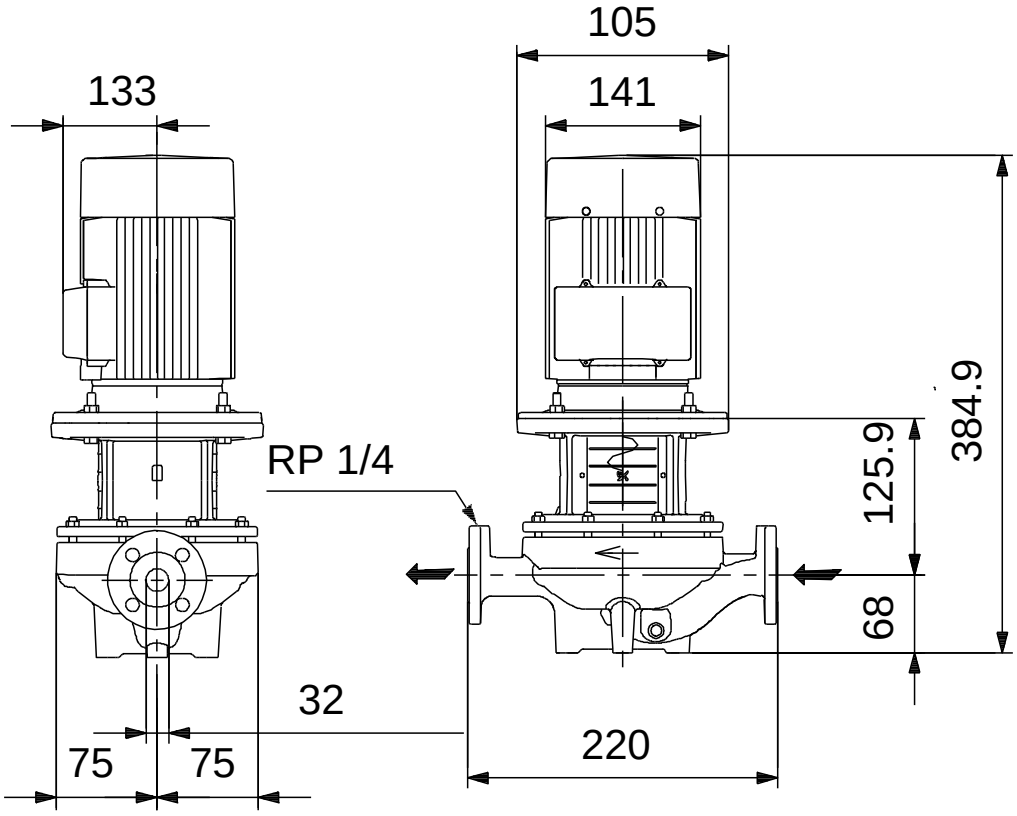

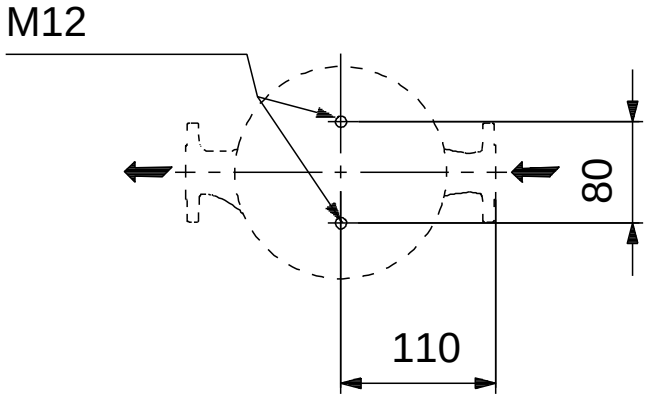

Внимание! Все размеры даны в[мм], если не указано иное.
Правовая оговорка: На данном упрощённом габаритном чертеже представлены не все компоненты.

Название компании:
Разработано:
Телефон:

Дата: 27.11.2020

98602057 TP 32-120/2 A-F-A-BQQE-DX1 50 Гц

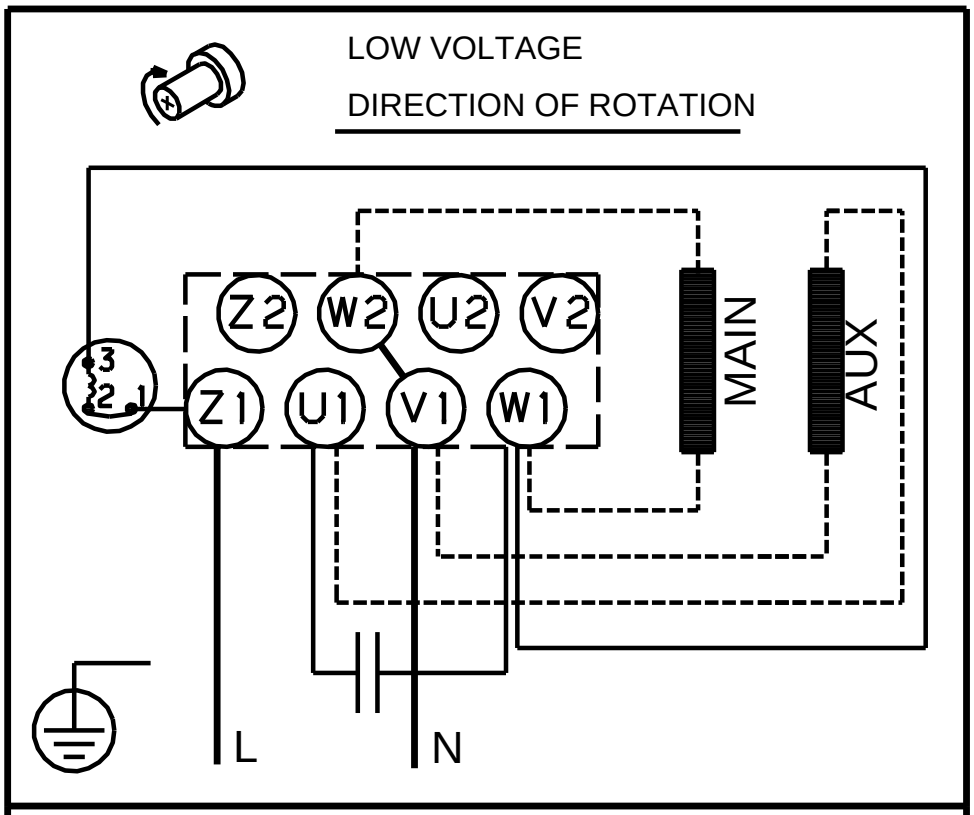

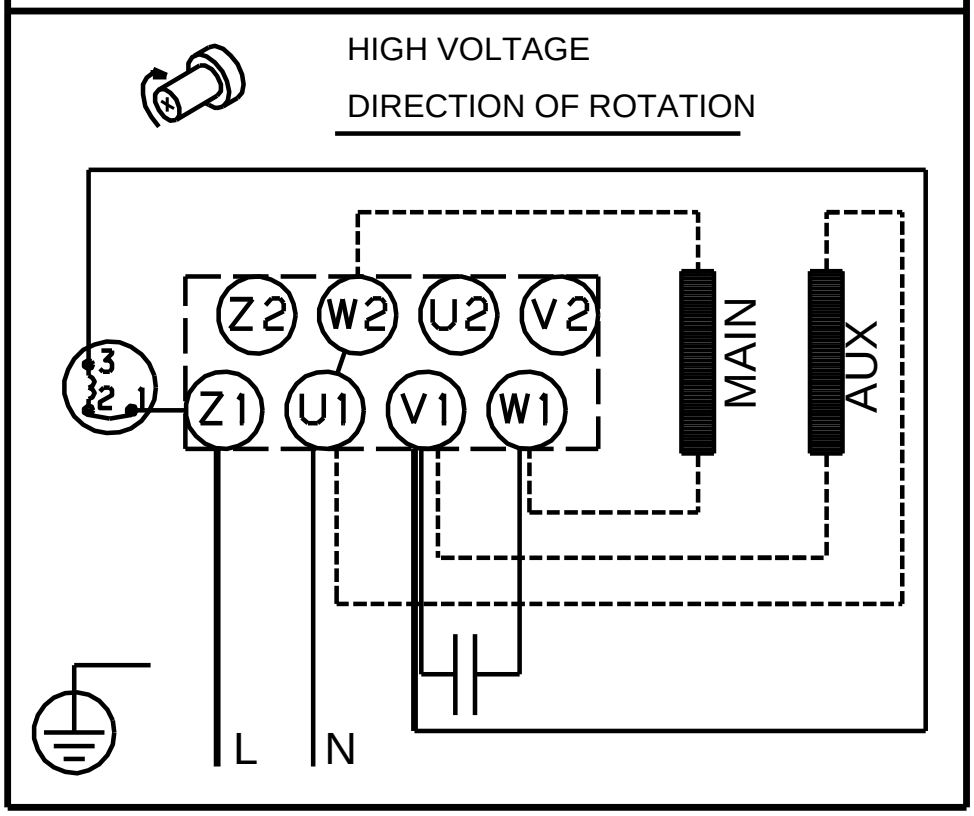

Внимание!Все размеры даны в[мм],если не указано иное.