Название компании:
Разработано:
Телефон:

Дата: 16.12.2020

Счет	Параметр
1	**TP 32-90/2 A-O-A-BQQE-DX1**

Внимание! Фотография продукта может отличаться от существующего.

Номер изделия: 98299122

Одноступенчатый, без соединительной муфты, центробежный с всасывающим и выпускным патрубками на одной линии. Насос имеет конструкцию извлечения сверху, т.е. головную часть (электродвигатель, голову насоса и рабочее колесо) можно демонтировать для обслуживания или ремонта в то время, как корпус насоса остается на трубопроводе.

Насос оснащен несбалансированным сильфонным уплотнением. Уплотнения вала соответствуют EN 12756. Насос оснащен вентилятором охлаждения асинхронного двигателя.

Система управления:
Frequency converter: Отсут.

Жидкость:
Рабочая жидкость: Вода
Диапазон температур жидкости: -25 .. 120 °C
Температура перекачиваемой жидкости: 20 °C
Плотность: 998.2 кг/м³

Технические данные:
Скорость насоса, при которой расчитаны его характеристики: 2865 об/м
Номинальный расход: 8.78 м³/ч
Номинальный напор: 7.35 м
Текущий диаметр рабочего колеса: 89 мм
Код торцевого уплотнения вала: BQQE
Допуски по рабочим хар-кам: ISO9906:2012 3B2

Материалы:
Корпус насоса: Чугун
Материал корпуса насоса: EN-GJL-200
Корпус насоса: ASTM class 30
Рабочее колесо: Композит
PES+30% GF

Монтаж:
Диапазон температуры окружающей среды: -30 .. 40 °C

Название компании:
Разработано:
Телефон:

Дата: 16.12.2020

Счет	Параметр

Макс. рабочее давление: 10 бар
Макс. давление при заданной темп-ре: 10 бар / 120 °C
Стандарт трубного присоединения: G
Диаметр трубного присоединения: DN 32
Допустимое давление: PN 10
Монтажная длина: 180 мм
Размер фланца электродвигателя: FT85

Данные электрооборудования:
Тип электродвигателя: 71B
Номинальная мощность - P2: 0.37 кВт
Частота питающей сети: 50 Hz
Номинальное напряжение: 1 x 220-230/240 В
Номинальный ток: 2.95/2.70 A
Пусковой ток: 280 %
Cos фи - характеристика мощности: 0.99
Номинальная скорость: 2770 об/м
Эффективность электродвигателя при полной нагрузке: 60.0-56.0 %
Количество полюсов: 2
Степень защиты (IEC 34-5): 55 Dust/Jetting
Класс изоляции (IEC 85): F
Номер электродвигателя: 85215102

Другое:
Минимальный индекс эффективности, MEI ≥: 0.70
Вес(Нетто): 11.1 кг
Вес(Брутто): 13.1 кг
Объем поставки: 0.04 м³
Danish VVS No.: 381801090
Страна происхождения: HU
ТН ВЭД ЕАЭС Код: 8413705100

Название компании:
Разработано:
Телефон:

Дата: 16.12.2020

98299122 TP 32-90/2 A-O-A-BQQE-DX1 50 Гц

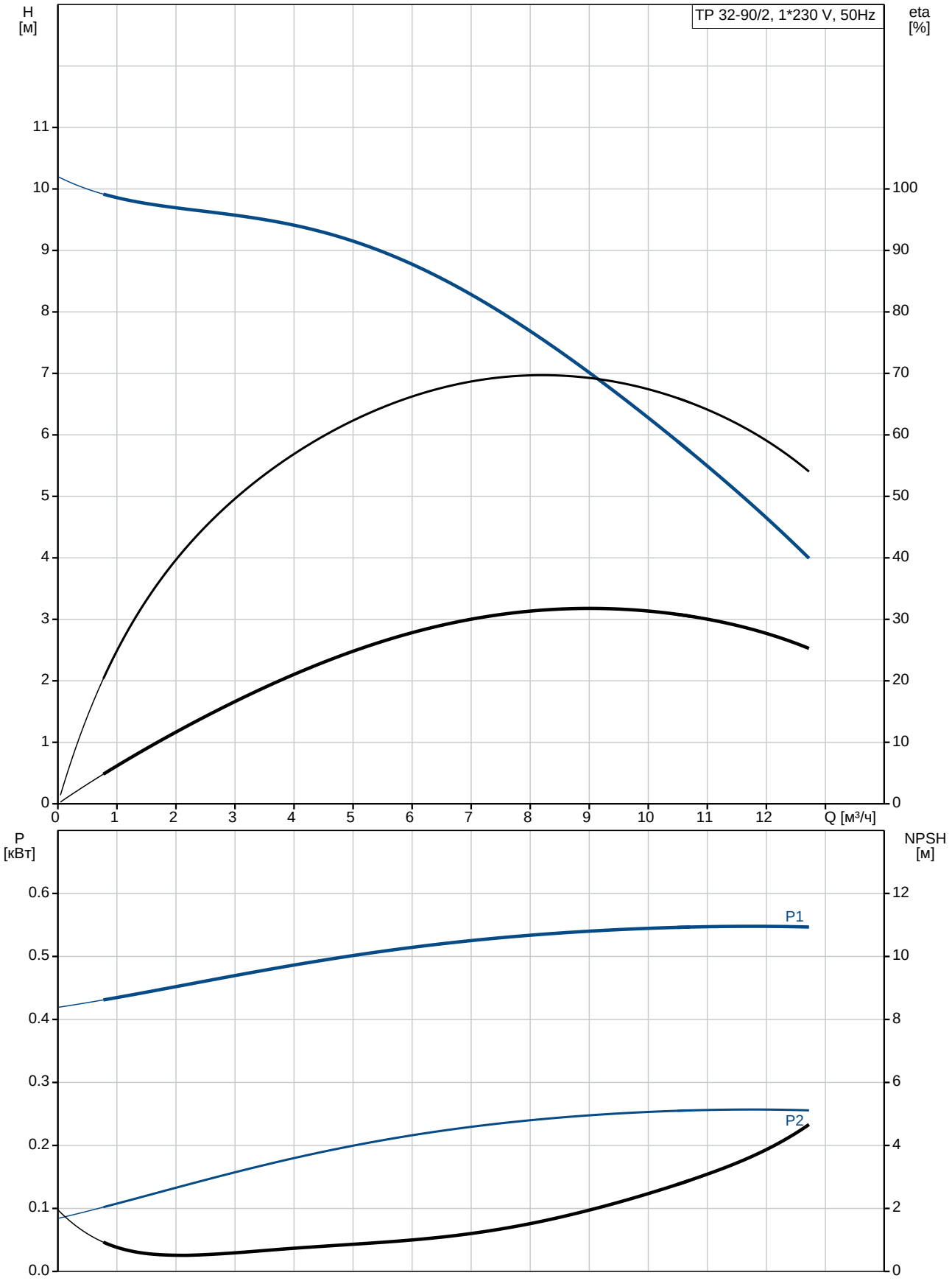

Название компании:
Разработано:
Телефон:

Дата: 16.12.2020

Описание	Значение
Общие сведения:	
Наименование продукта:	TP 32-90/2 A-O-A-BQQE-DX1
№ продукта:	98299122
EAN код:	5711492694640
Технические данные:	
Скорость насоса, при которой расчитаны его характеристики:	2865 об/м
Номинальный расход:	8.78 м³/ч
Номинальный напор:	7.35 м
Максимальный напор:	90 дм
Текущий диаметр рабочего колеса:	89 мм
Код торцевого уплотнения вала:	BQQE
Допуски по рабочим хар-кам:	ISO9906:2012 3B2
Тип исполнения:	A
Материалы:	
Корпус насоса:	Чугун
Материал корпуса насоса:	EN-GJL-200
Корпус насоса:	ASTM class 30
Рабочее колесо:	Композит
Рабочее колесо:	PES+30% GF
Код материала:	A
Монтаж:	
Диапазон температуры окружающей среды:	-30 .. 40 °C
Макс. рабочее давление:	10 бар
Макс. давление при заданной темп-ре:	10 бар / 120 °C
Стандарт трубного присоединения:	G
Диаметр трубного присоединения:	DN 32
Допустимое давление:	PN 10
Монтажная длина:	180 мм
Размер фланца электродвигателя:	FT85
Код присоединения:	O
Жидкость:	
Рабочая жидкость:	Вода
Диапазон температур жидкости:	-25 .. 120 °C
Температура перекачиваемой жидкости:	20 °C
Плотность:	998.2 кг/м³
Данные электрооборудования:	
Тип электродвигателя:	71B
Номинальная мощность - P2:	0.37 кВт
Частота питающей сети:	50 Hz
Номинальное напряжение:	1 x 220-230/240 В
Номинальный ток:	2.95/2.70 A
Пусковой ток:	280 %
Cos фи - характеристика мощности:	0.99
Номинальная скорость:	2770 об/м
Эффективность электродвигателя при полной нагрузке:	60.0-56.0 %
Количество полюсов:	2
Степень защиты (IEC 34-5):	55 Dust/Jetting
Класс изоляции (IEC 85):	F
Защита электродвигателя:	PTO
Номер электродвигателя:	85215102
Система управления:	
Преобразователь частоты:	Отсут.
Другое:	

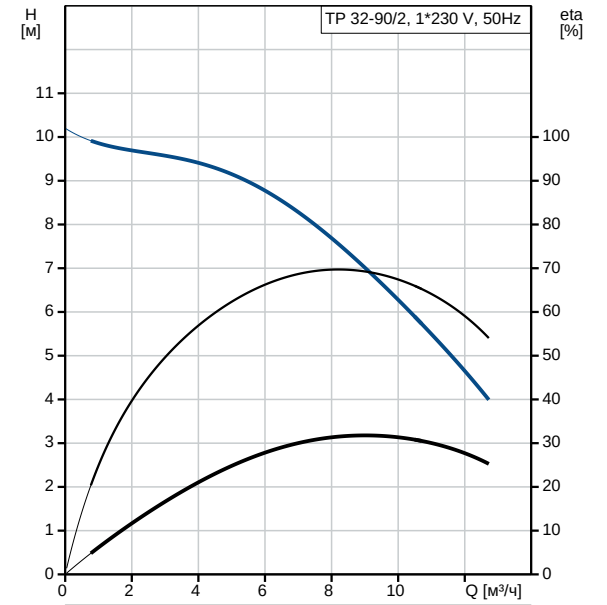

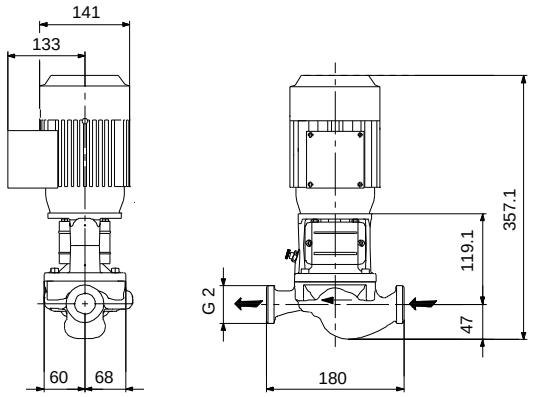

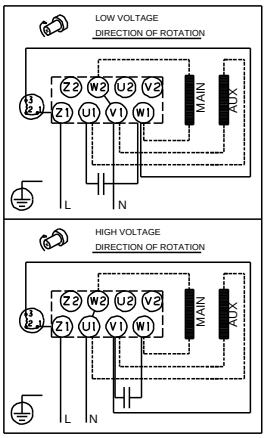

Название компании:
Разработано:
Телефон:

Дата: 16.12.2020

Описание	Значение
Минимальный индекс эффективности, MEI ≥:	0.70
Вес(Нетто):	11.1 кг
Вес(Брутто):	13.1 кг
Объем поставки:	0.04 м³
Danish VVS No.:	381801090
Страна происхождения:	HU
ТН ВЭД ЕАЭС Код:	8413705100

Название компании:
Разработано:
Телефон:

Дата: 16.12.2020

98299122 TP 32-90/2 A-O-A-BQQE-DX1 50 Гц

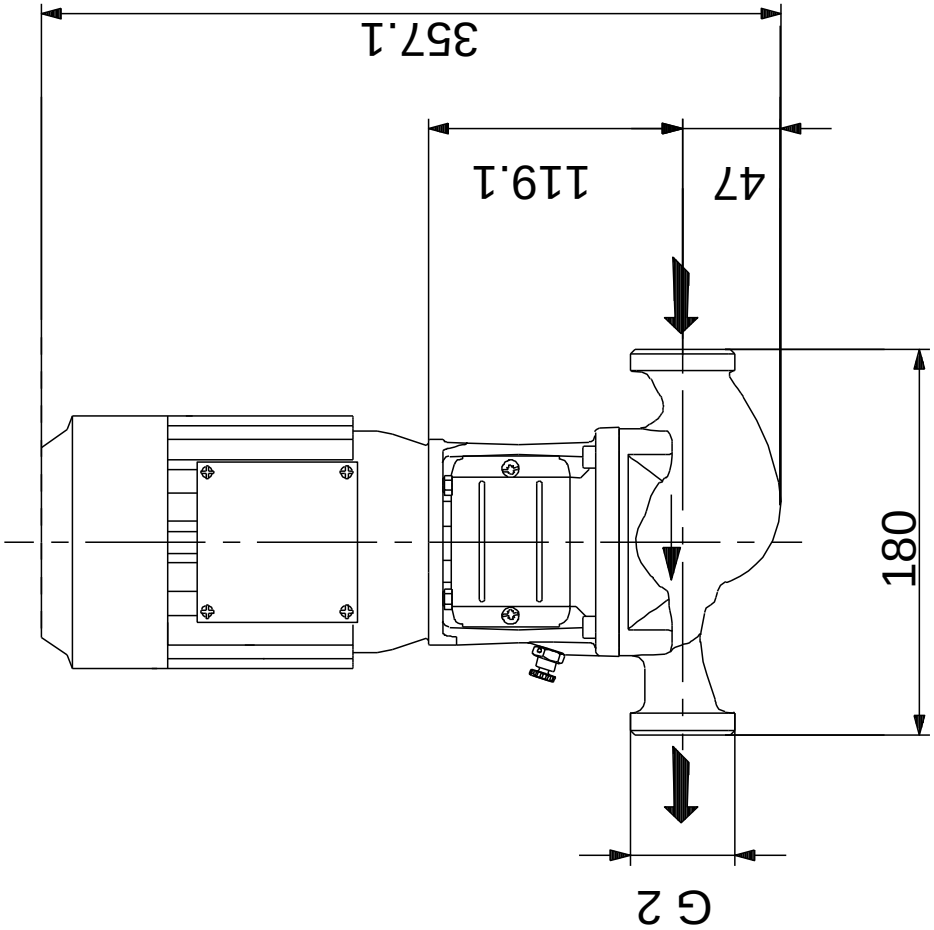

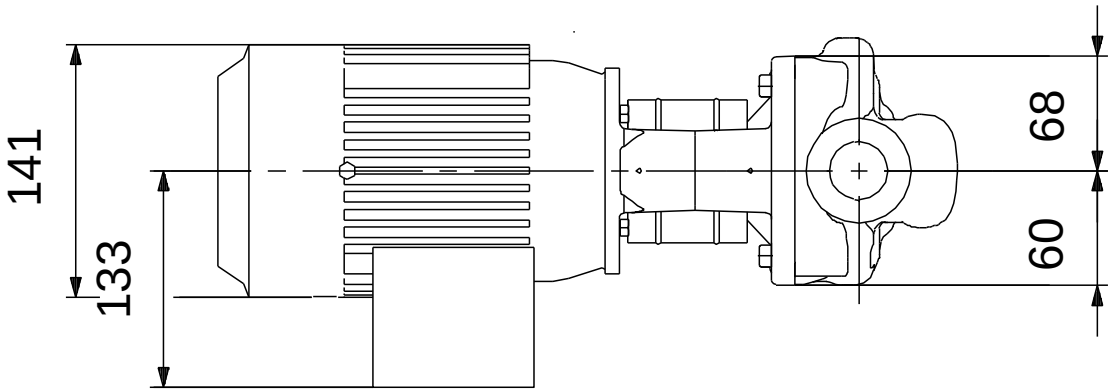

Внимание! Все размеры даны в[мм], если не указано иное.
Правовая оговорка: На данном упрощённом габаритном чертеже представлены не все компоненты.

Название компании:
Разработано:
Телефон:

Дата: 16.12.2020

98299122 TP 32-90/2 A-O-A-BQQE-DX1 50 Гц

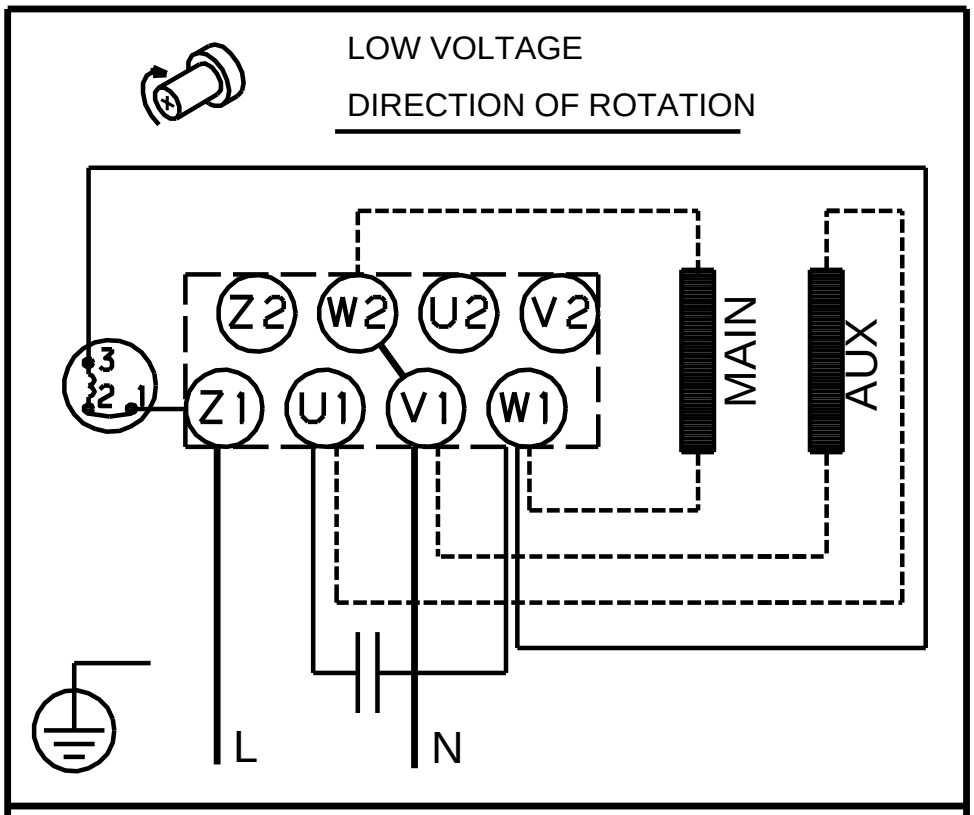

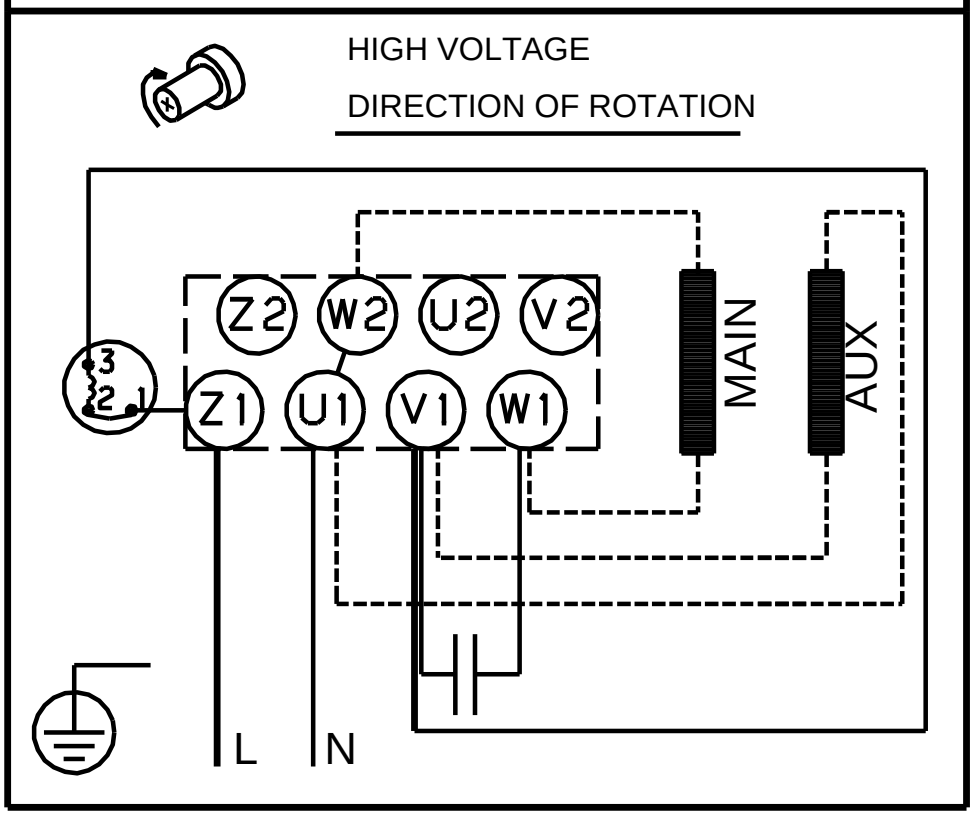

Внимание!Все размеры даны в[мм],если не указано иное.