Название компании:
Разработано:
Телефон:

Дата: 16.12.2020

Счет	Параметр
1	**TP 32-320/2 A-F-A-BQQE-IX1**

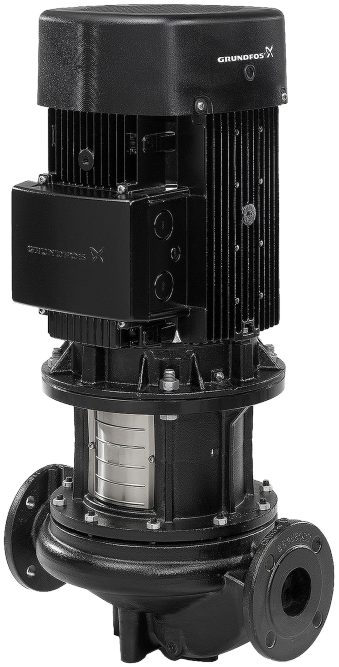

Внимание! Фотография продукта может отличаться от существующего.

Номер изделия: 96086675

Одноступенчатый, без соединительной муфты, центробежный с всасывающим и выпускным патрубками на одной линии. Насос имеет конструкцию извлечения сверху, т.е. головную часть (электродвигатель, голову насоса и рабочее колесо) можно демонтировать для обслуживания или ремонта в то время, как корпус насоса остается на трубопроводе.

Насос оснащен несбалансированным сильфонным уплотнением. Уплотнения вала соответствуют EN 12756. Pipework connection is via PN 16 DIN flanges (EN 1092-2 and ISO 7005-2).

Насос оснащен вентилятором охлаждения асинхронного двигателя.

Система управления:
Frequency converter: Отсут.

Жидкость:
Рабочая жидкость: Вода
Диапазон температур жидкости: -25 .. 120 °C
Температура перекачиваемой жидкости: 20 °C
Плотность: 998.2 кг/м³

Технические данные:
Скорость насоса, при которой расчитаны его характеристики: 2900 об/м
Номинальный расход: 17.6 м³/ч
Номинальный напор: 24 м
Текущий диаметр рабочего колеса: 155 мм
Код торцевого уплотнения вала: BQQE
Допуски по рабочим хар-кам: ISO9906:2012 3B2

Материалы:
Корпус насоса: Чугун
Материал корпуса насоса: EN-GJL-250
Корпус насоса: ASTM class 35
Рабочее колесо: Чугун
Рабочее колесо, EN/DIN: EN-GJL-200
Рабочее колесо, AISI/ASTM: ASTM class 30

Монтаж:

Название компании:
Разработано:
Телефон:

Дата: 16.12.2020

Счет	Параметр

Диапазон температуры окружающей среды: -30 .. 60 °C
Макс. рабочее давление: 16 бар
Макс. давление при заданной темп-ре: 16 бар / 120 °C
Стандарт трубного присоединения: DIN
Диаметр трубного присоединения: DN 32
Допустимое давление: PN 16
Монтажная длина: 340 мм
Размер фланца электродвигателя: FF165

Данные электрооборудования:
Тип электродвигателя: 90LE
Класс энергоэфф-ти: IE3
Номинальная мощность - P2: 2.2 кВт
Частота питающей сети: 50 Hz
Номинальное напряжение: 3 x 220-240D/380-415Y В
Номинальный ток: 8.00/4.60 A
Пусковой ток: 840-920 %
Номинальная скорость: 2890-2910 об/м
Энергоэффективность: IE3 85,9%
Эффективность электродвигателя при полной нагрузке: 85.9 %
Эффективность двигателя при 3/4 нагрузки: 88.2 %
Эффективность электродвигателя при 1/2 нагрузки: 88.0 %
Количество полюсов: 2
Степень защиты (IEC 34-5): 55 Dust/Jetting
Класс изоляции (IEC 85): F
Номер электродвигателя: 99583819

Другое:
Минимальный индекс эффективности, MEI ≥: 0.70
Вес(Нетто): 49.6 кг
Вес(Брутто): 61 кг
Объем поставки: 0.21 м³
Danish VVS No.: 381701320
Finnish LVI No.: 4616537
Norwegian NRF no.: 9043515

Название компании:
Разработано:
Телефон:

Дата: 16.12.2020

96086675 TP 32-320/2 A-F-A-BQQE-IX1 50 Гц

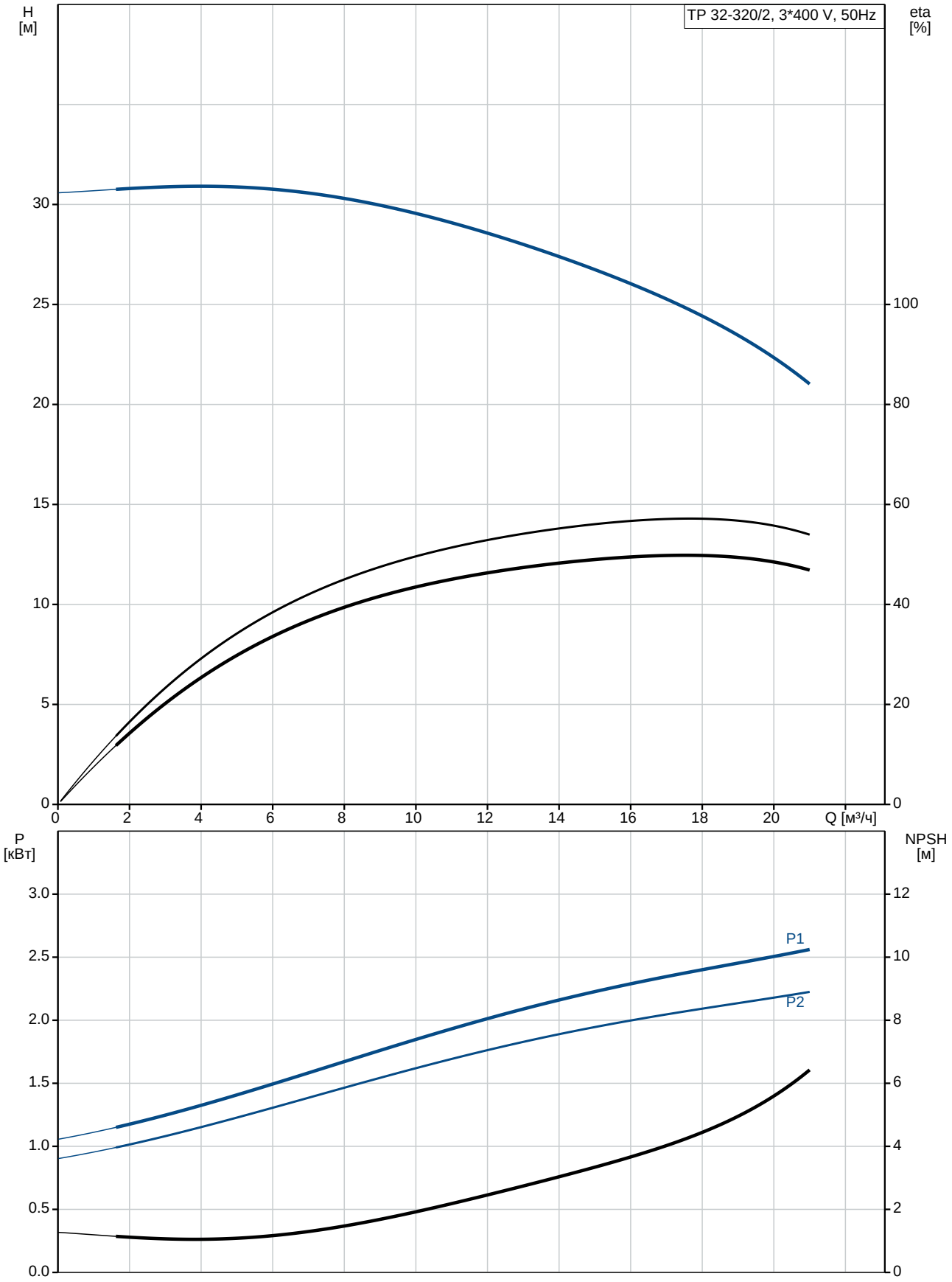

Название компании:
Разработано:
Телефон:

Дата: 16.12.2020

Описание	Значение
Общие сведения:	
Наименование продукта:	TP 32-320/2 A-F-A-BQQE-IX1
№ продукта:	96086675
EAN код:	5700395306316
Технические данные:	
Скорость насоса, при которой расчитаны его характеристики:	2900 об/м
Номинальный расход:	17.6 м³/ч
Номинальный напор:	24 м
Максимальный напор:	320 дм
Текущий диаметр рабочего колеса:	155 мм
Код торцевого уплотнения вала:	BQQE
Допуски по рабочим хар-кам:	ISO9906:2012 3B2
Тип исполнения:	A
Материалы:	
Корпус насоса:	Чугун
Материал корпуса насоса:	EN-GJL-250
Корпус насоса:	ASTM class 35
Рабочее колесо:	Чугун
Рабочее колесо, EN/DIN:	EN-GJL-200
Рабочее колесо, AISI/ASTM:	ASTM class 30
Код материала:	A
Монтаж:	
Диапазон температуры окружающей среды:	-30 .. 60 °C
Макс. рабочее давление:	16 бар
Макс. давление при заданной темп-ре:	16 бар / 120 °C
Стандарт трубного присоединения:	DIN
Диаметр трубного присоединения:	DN 32
Допустимое давление:	PN 16
Монтажная длина:	340 мм
Размер фланца электродвигателя:	FF165
Код присоединения:	F
Жидкость:	
Рабочая жидкость:	Вода
Диапазон температур жидкости:	-25 .. 120 °C
Температура перекачиваемой жидкости:	20 °C
Плотность:	998.2 кг/м³
Данные электрооборудования:	
Тип электродвигателя:	90LE
Класс энергоэфф-ти:	IE3
Номинальная мощность - P2:	2.2 кВт
Частота питающей сети:	50 Hz
Номинальное напряжение:	3 x 220-240D/380-415Y В
Номинальный ток:	8.00/4.60 A
Пусковой ток:	840-920 %
Номинальная скорость:	2890-2910 об/м
Энергоэффективность:	IE3 85,9%
Эффективность электродвигателя при полной нагрузке:	85.9 %
Эффективность двигателя при 3/4 нагрузки:	88.2 %
Эффективность электродвигателя при 1/2 нагрузки:	88.0 %
Количество полюсов:	2
Степень защиты (IEC 34-5):	55 Dust/Jetting

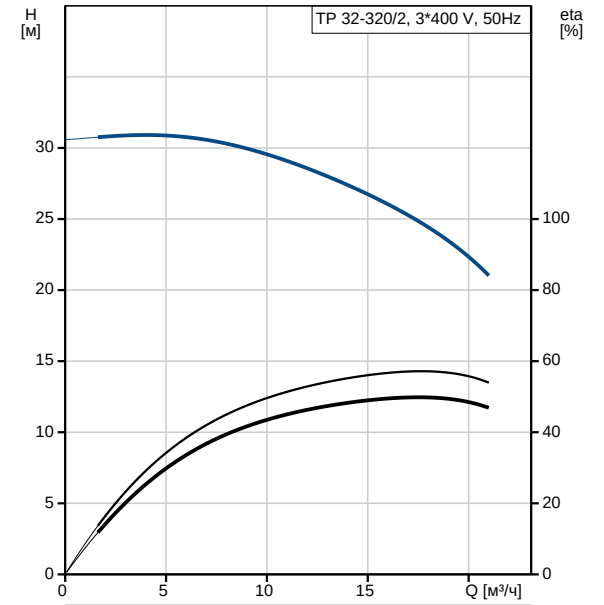

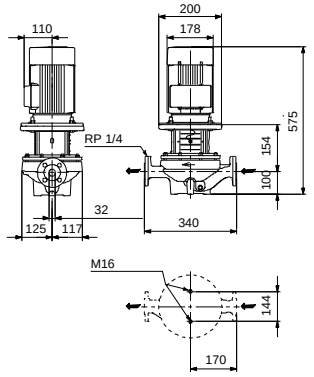

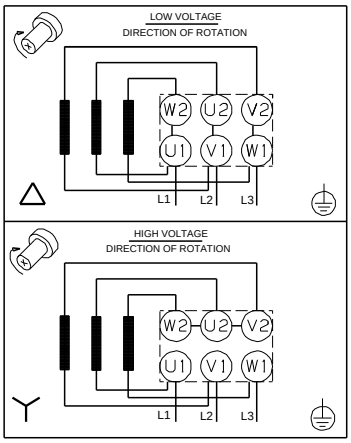

Название компании:
Разработано:
Телефон:

Дата: 16.12.2020

Описание	Значение
Класс изоляции (IEC 85):	F
Защита электродвигателя:	Отсутс.
Номер электродвигателя:	99583819
Система управления:	
Преобразователь частоты:	Отсут.
Другое:	
Минимальный индекс эффективности, MEI ≥:	0.70
Вес(Нетто):	49.6 кг
Вес(Брутто):	61 кг
Объем поставки:	0.21 м³
Danish VVS No.:	381701320
Finnish LVI No.:	4616537
Norwegian NRF no.:	9043515

Название компании:
Разработано:
Телефон:

Дата: 16.12.2020

96086675 TP 32-320/2 A-F-A-BQQE-IX1 50 Гц

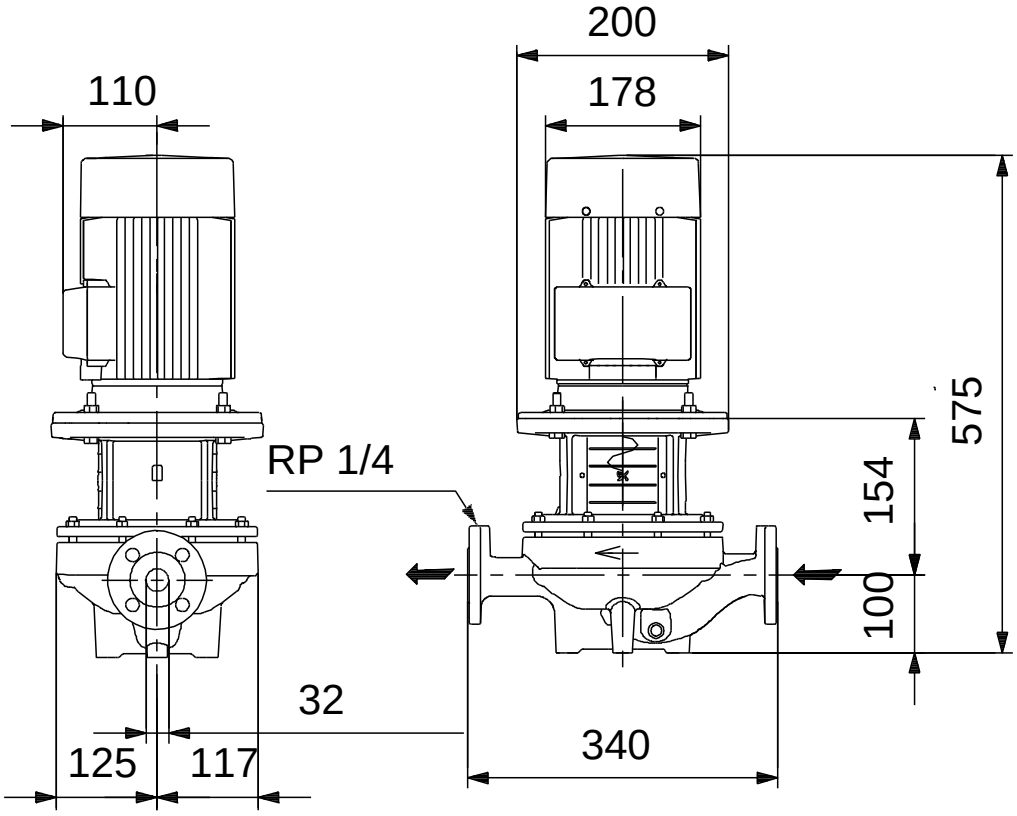

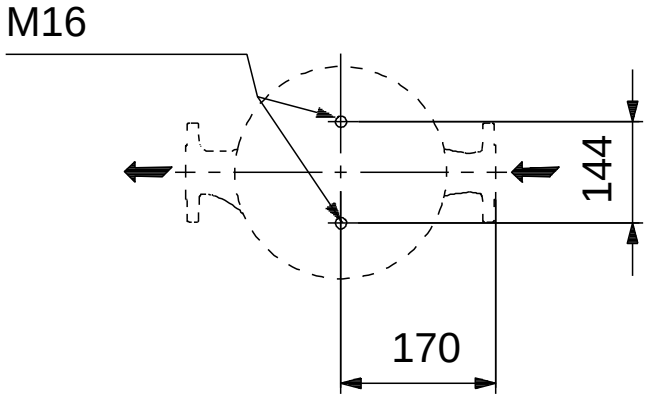

Внимание! Все размеры даны в[мм], если не указано иное.
Правовая оговорка: На данном упрощённом габаритном чертеже представлены не все компоненты.

Название компании:
Разработано:
Телефон:

Дата: 16.12.2020

96086675 TP 32-320/2 A-F-A-BQQE-IX1 50 Гц

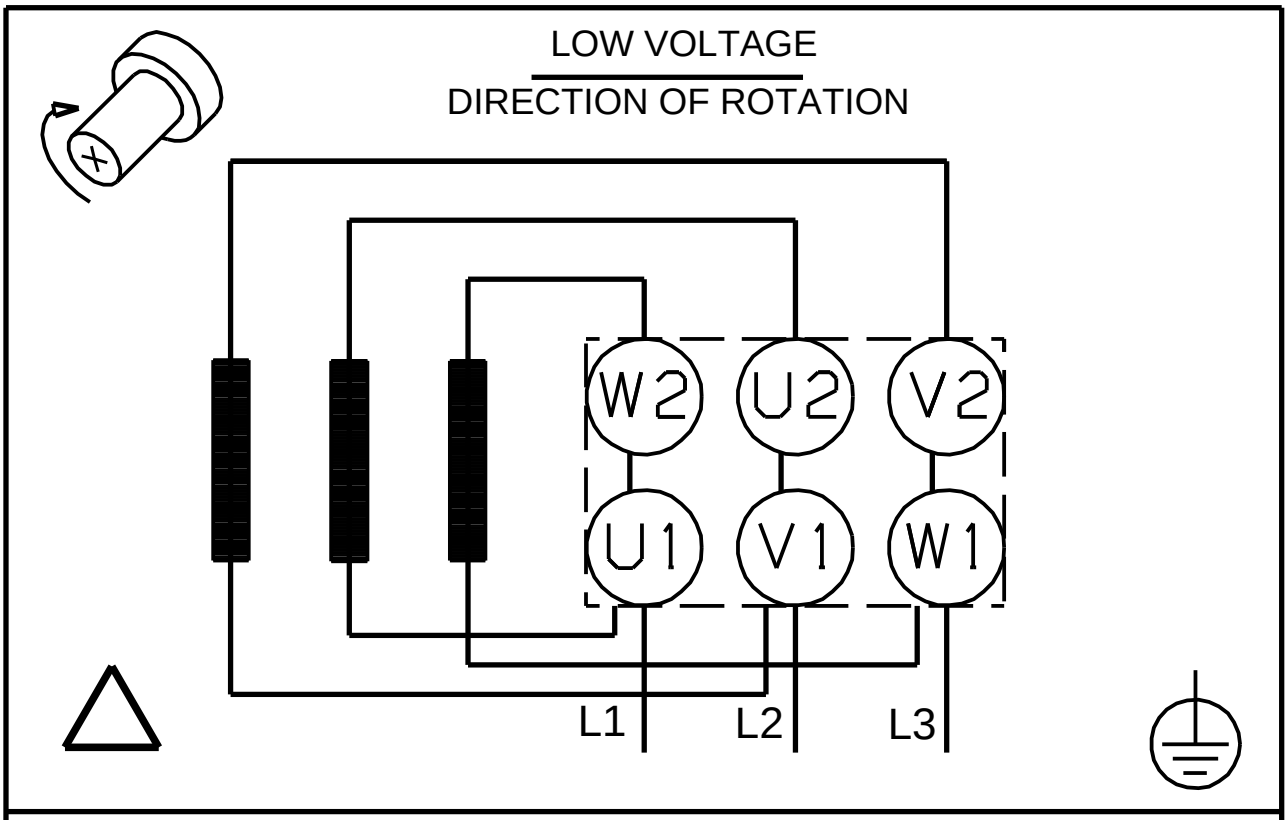

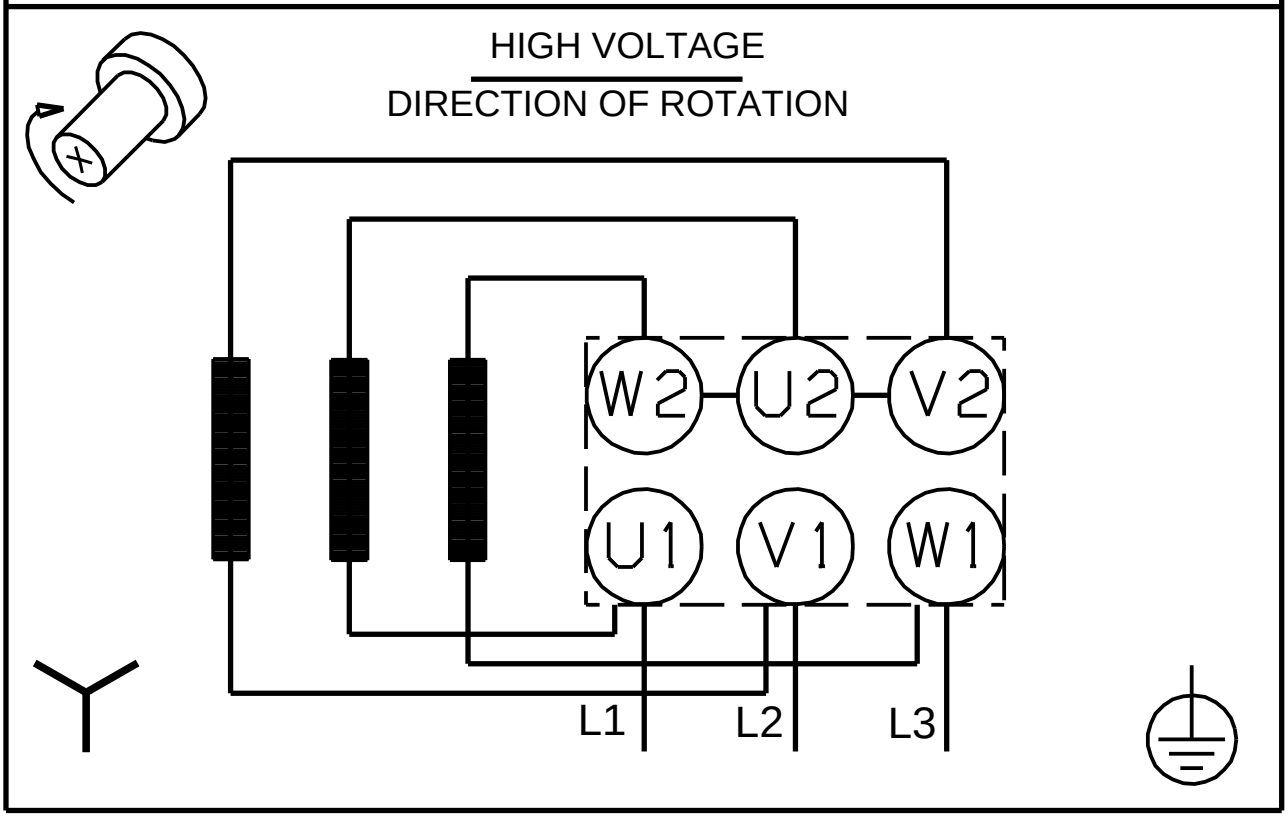

Внимание!Все размеры даны в[мм],если не указано иное.