Технический паспорт: Atmos PICO 25/1-4

Гидравлические характеристики

Максимальное рабочее давление *PN*	10 бар
T перекачиваемой жидкости T_{min}	-10 °C
Макс. T перекачиваемой жидкости T_{max}	95 °C
Температура окружающей среды мин. T_{min}	-10 °C
Макс. температура окружающей среды T_{max}	40 °C

Данные электродвигателя

Индекс энергоэффективности (EEI)	0.20
Подключение к сети	1~230 V ±10%, 50/60 Hz
Частота вращения мин. n_{min}	800 об/мин
Частота вращения макс. n_{max}	3500 об/мин
Потребляемая мощность (мин.) $P_{1\ min}$	4.0 Вт
Потребляемая мощность $P_{1\ max}$	20.0 Вт
Создаваемые помехи	EN 61000-6-3
Помехозащищенность	EN 61000-6-2
Электромагнитная совместимость	EN 61800-3
Кабельный ввод	1 x PG11
Класс нагревостойкости изоляции	F
Класс защиты	IPX2D

Материалы

Корпус насоса	Cast iron
Рабочее колесо	PP-GF40
Вал	Нержавеющая сталь
Материал подшипника	Металлографит

Установочные размеры

Патрубок на напорн. стороне	G 1½
Патрубок на всас. стороне	G 1½
Монтажная длина *l0*	180 мм

Информация о размещении заказа

Изделие	Wilo
Обозначение изделия	Atmos PICO 25/1-4
Номер EAN	4048482932712
Артикульный номер	4232691
Масса нетто прибл. *m*	2 кг
Масса брутто прибл. *m*	2.0 кг
Длина с упаковкой	194 мм
Высота с упаковкой	105 мм
Ширина с упаковкой	174 мм
Свойства упаковки	Упаковка для продажи
Вид упаковки	Коробка
Минимальный объем заказа	1

Описание изделия: Atmos PICO 25/1-4

Высокоэффективный насос Wilo-Atmos PICO с электронной системой регулирования. Не требующие техобслуживания циркуляционные насосы с мокрым ротором и с резьбовым подсоединением, устойчивый к токам блокировки синхронный электродвигатель по технологии ECM и встроенная электронная система регулирования частоты вращения для плавного регулирования перепада давления. Применяется во всех системах отопления и кондиционирования.

Серийное оснащение:

- **Предварительный выбор способа регулирования для оптимального распределения нагрузки:**
  - **Изменяемый перепад давления (Δp-v) с 3 предварительно заданными характеристиками**
  - **Постоянная частота вращения (3 ступени постоянной частоты вращения)**
- **Светодиодная индикация выбранного способа регулирования**
- **Светодиодная индикация выбранной характеристики в пределах способа регулирования**
- **Отображение сообщений:**
  - **светодиод горит в нормальном режиме зеленым**
  - **светодиод горит/мигает при неисправности**
- **Минимальное потребление энергии – только 4 Вт**
- **Встроенная защита электродвигателя**
- **Автоматическая функция деблокирования**
- **Высокий момент прокручивания**

Корпус насоса из серого чугуна, рабочее колесо из полипропилена, вал из высококачественной стали с угольными подшипниками скольжения с металлической пропиткой.

Эксплуатационные параметры

Перекачиваемая жидкость	Water
T перекачиваемой жидкости *T*	-10 °C
Температура окружающей среды *T*	-10 °C
Максимальное рабочее давление *PN*	10 бар

Данные электродвигателя

Индекс энергоэффективности (EEI)	0.20
Создаваемые помехи	EN 61000-6-3
Помехозащищенность	EN 61000-6-2
Подключение к сети	1~230 V, 50/60 Hz
Потребляемая мощность $P_{1\ max}$	20.0 Вт
Частота вращения мин. n_{min}	800 об/мин
Частота вращения макс. n_{max}	3500 об/мин
Класс защиты электродвигателя	IPX2D
Кабельный ввод	1 x PG11

Материалы

Корпус насоса	Cast iron
Рабочее колесо	PP-GF40
Вал	Нержавеющая сталь
Материал подшипника	Металлографит

Установочные размеры

Патрубок на всас. стороне	G 1½
Патрубок на напорн. стороне	G 1½
Монтажная длина *l0*	180 мм

Информация о размещении заказа

Изделие	Wilo
Обозначение изделия	Atmos PICO 25/1-4
Масса нетто прибл. *m*	2 кг
Артикульный номер	4232691

Размеры и габаритные чертежи: Atmos PICO 25/1-4

Atmos PICO 25/1-4

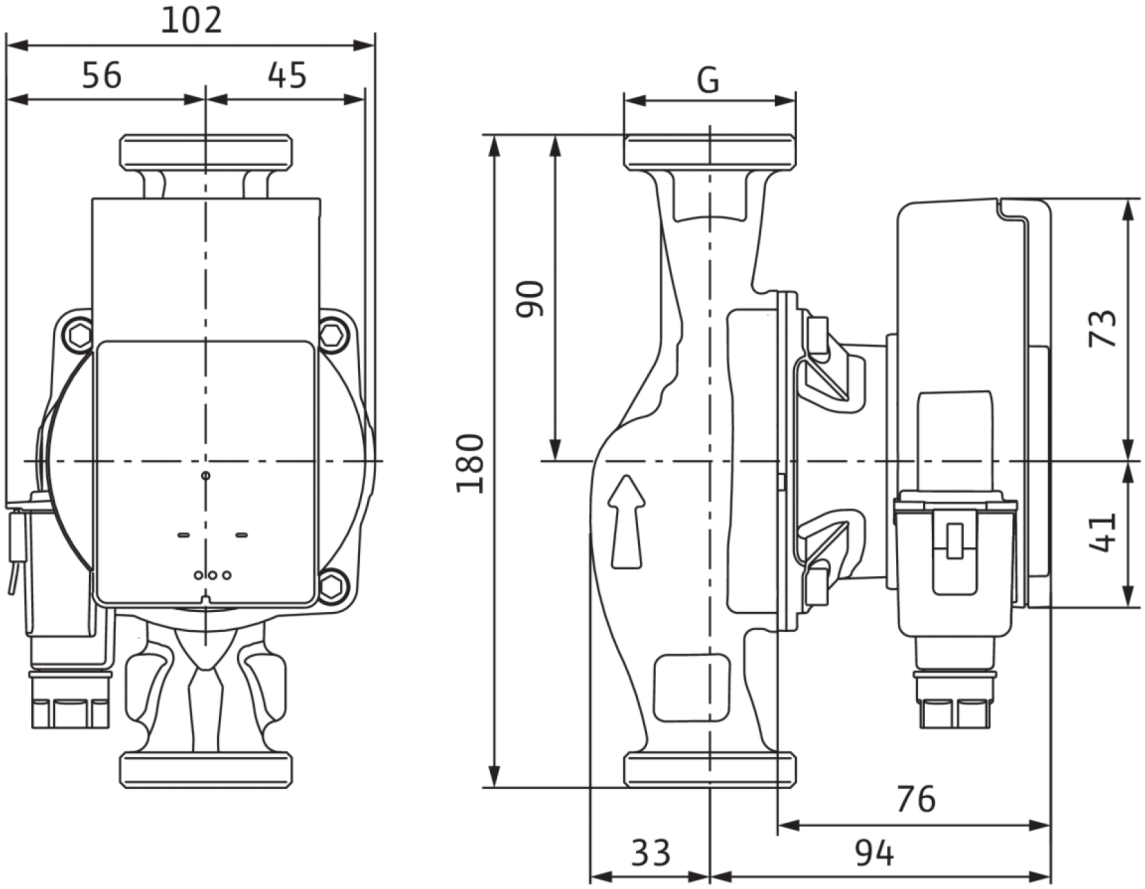

Характеристики: Atmos PICO 25/1-4

Wilo-Atmos PICO 25/1-4

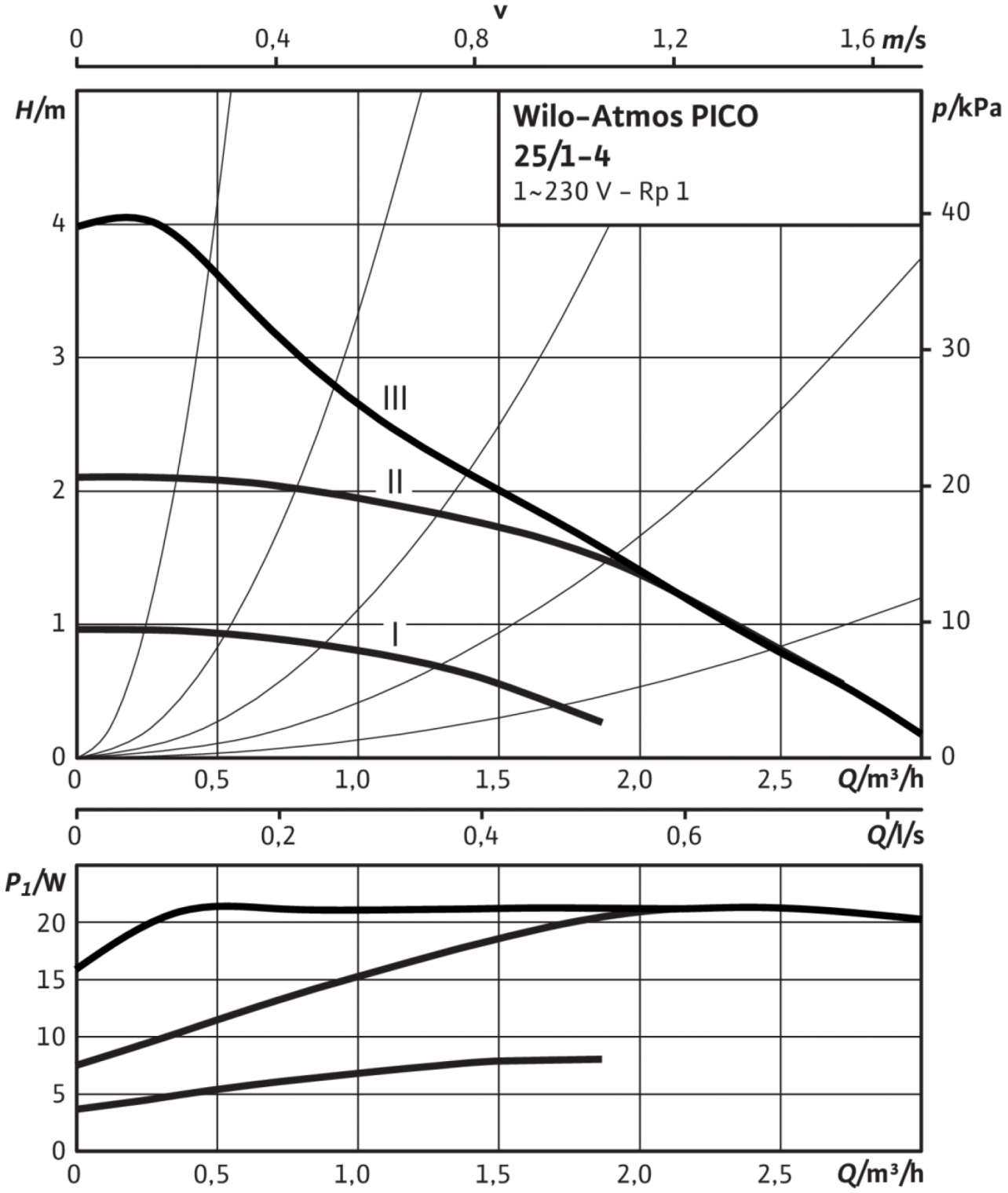

Wilo-Atmos PICO 25/1-4

Характеристики: Atmos PICO 25/1-4

Wilo-Atmos PICO 25/1-4

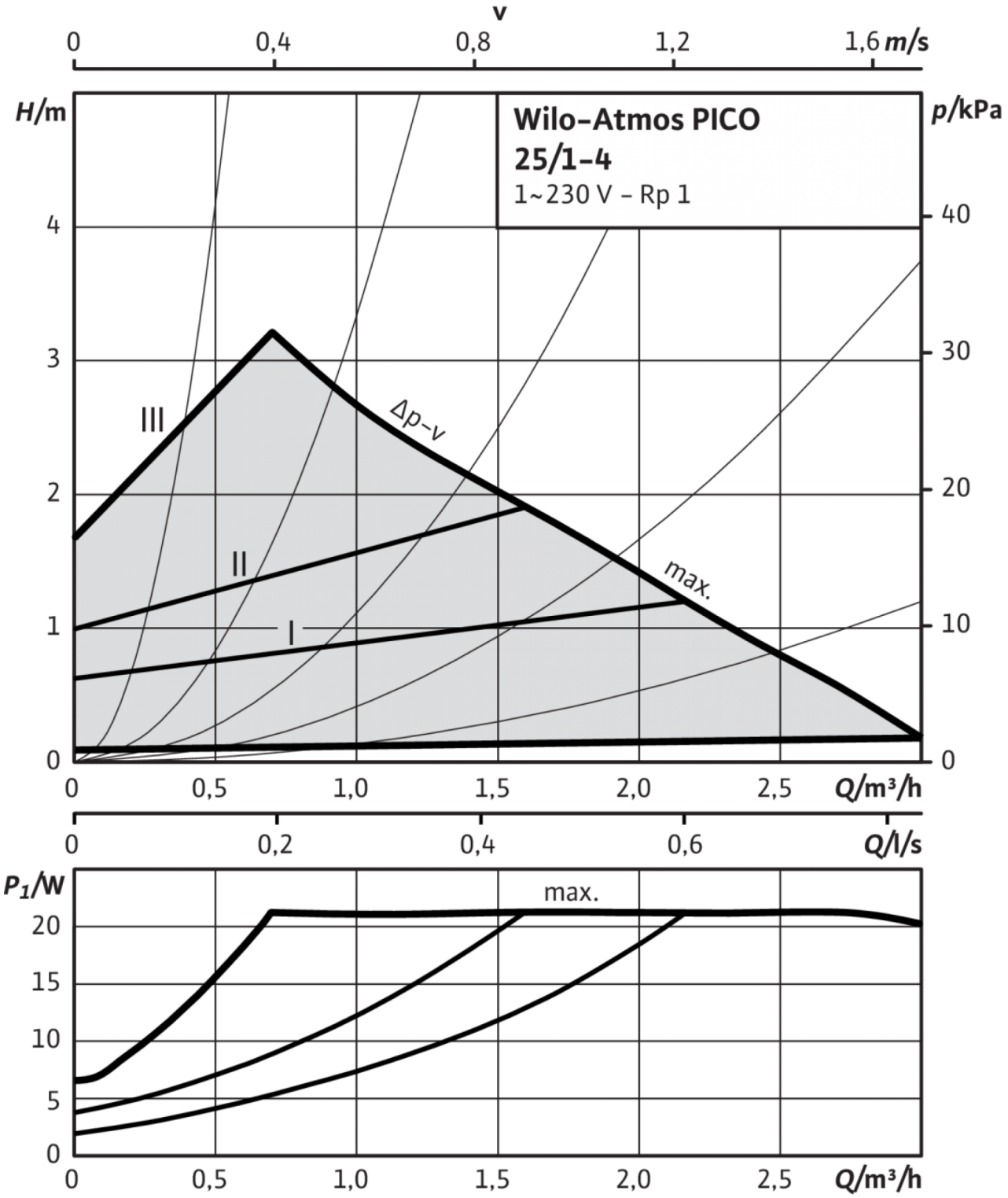

Схема подключения: Atmos PICO 25/1-4

Eco PICO-NOVA

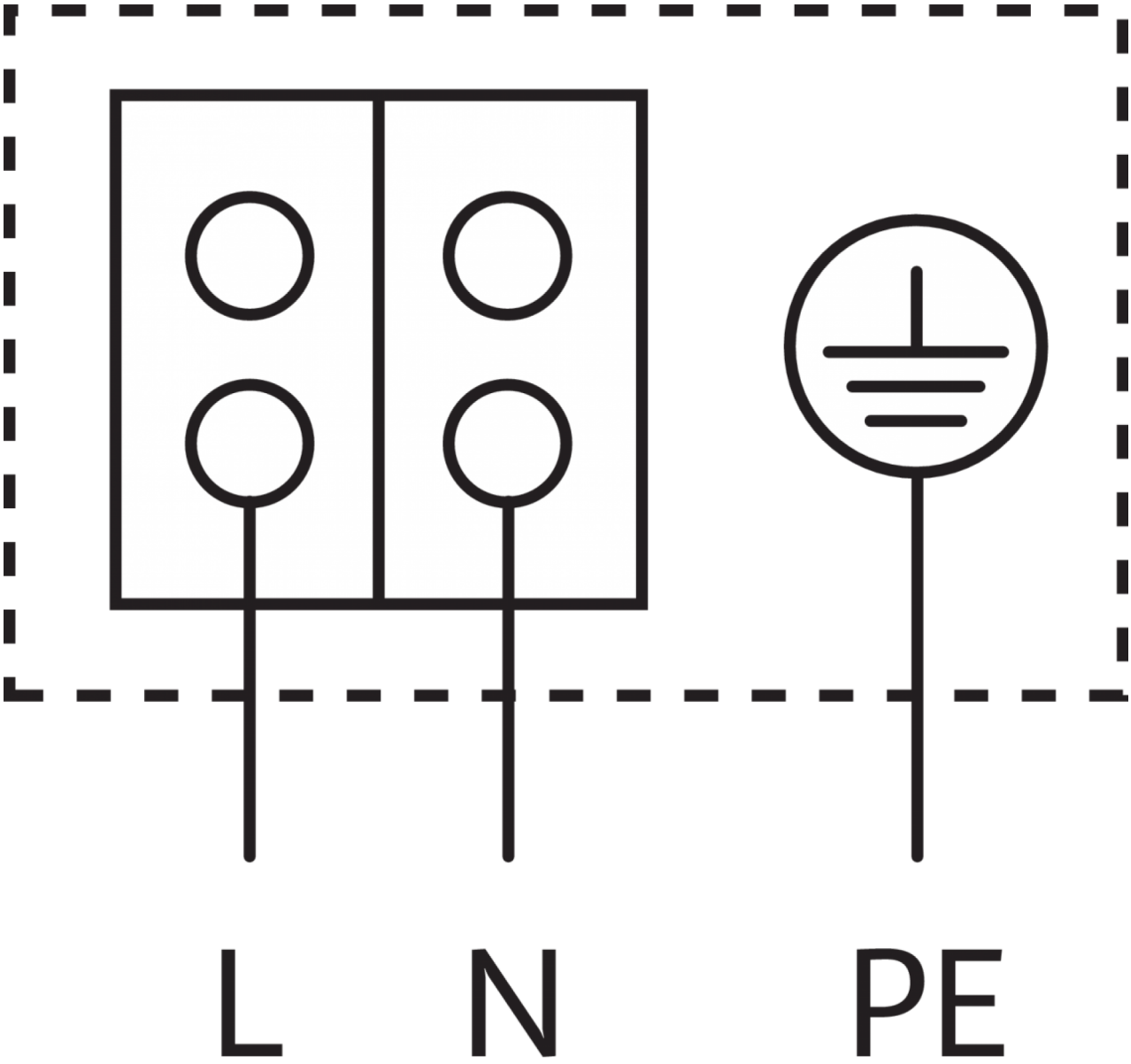

Устойчивый к токам блокировки электродвигатель

Однофазный электродвигатель (EM), 2-полюсный - 1~230 В, 50 Гц