Технический паспорт: Yonos PICO-D 30/1-8

Гидравлические характеристики

Максимальное рабочее давление *PN*	10 бар
Мин. высота подачи при 50 °C	0.5 м
Мин. высота подачи при 95 °C	3.0 м
Мин. высота подачи при 110 °C	10.0 м
T перекачиваемой жидкости T_{min}	-10 °C
Макс. T перекачиваемой жидкости T_{max}	95 °C
Max. fluid temperature for max. ambient temperature of +25 °C T_{max}	110 °C
Max. fluid temperature for max. ambient temperature of +40 °C T_{max}	95 °C
Температура окружающей среды мин. T_{min}	-10 °C
Макс. температура окружающей среды T_{max}	40 °C

Данные электродвигателя

Индекс энергоэффективности (EEI)	0.23
Подключение к сети	1~230 V ±10%, 50/60 Hz
Частота вращения мин. n_{min}	800 об/мин
Частота вращения макс. n_{max}	4800 об/мин
Потребляемая мощность (мин.) $P_{1\ min}$	4.0 Вт
Потребляемая мощность $P_{1\ max}$	75.0 Вт
Создаваемые помехи	EN 61000-6-3
Помехозащищенность	EN 61000-6-2
Электромагнитная совместимость	EN 61800-3
Кабельный ввод	1 x PG11
Класс нагревостойкости изоляции	F
Класс защиты	IPX2D

Материалы

Корпус насоса	Cast iron
Рабочее колесо	PP-GF40
Вал	Нержавеющая сталь
Материал подшипника	Металлографит

Установочные размеры

Патрубок на напорн. стороне	G 2
Патрубок на всас. стороне	G 2
Монтажная длина *l0*	180 мм

Информация о размещении заказа

Изделие	Wilo
Обозначение изделия	Yonos PICO-D 30/1-8
Номер EAN	4048482902364
Артикульный номер	4230949
Масса нетто прибл. *m*	5 кг
Масса брутто прибл. *m*	5.2 кг
Длина с упаковкой	240 мм
Высота с упаковкой	230 мм
Ширина с упаковкой	250 мм
Свойства упаковки	Транспортная упаковка
Вид упаковки	Коробка
Минимальный объем заказа	1

Описание изделия: Yonos PICO-D 30/1-8

Высокоэффективный насос Wilo-Yonos PICO-D с электронной системой регулирования Сдвоенный насос с мокрым ротором и с резьбовым подсоединением, устойчивый к токам блокировки синхронный электродвигатель по технологии ECM и встроенная электронная система регулирования частоты вращения для плавного регулирования перепада давления. Применяется во всех системах отопления и кондиционирования. Режим регулировки можно выбрать в соответствии с применяемой системой радиаторного или напольного отопления.

Каждый насос можно эксплуатировать в автономном режиме («основной/резервный» режим работы) или одновременно эксплуатировать оба насоса в режиме параллельной работы (режим работы двух насосов/режим пиковой нагрузки). Для реализации автоматического переключения при неисправности заказчик должен предоставить соответствующий прибор управления.

Серийное оснащение:

- **Предварительный выбор способа регулирования для оптимального распределения нагрузки: Постоянный перепад давления (Δp-c), переменный перепад давления (Δp-v), постоянная частота вращения (3 кривые регулирования)**
- **Встроенная защита электродвигателя**
- **Светодиодный индикатор для установки значения напора насоса и индикации актуальной потребляемой мощности в ваттах**
- **Функция автоматического деблокирования**
- **Функция ручного удаления воздуха из насоса для удаления воздуха из полости ротора**
- **Повторный пуск вручную**

Эксплуатационные параметры

Перекачиваемая жидкость	Water
Т перекачиваемой жидкости *T*	-10 °C
Температура окружающей среды *T*	-10 °C
Максимальное рабочее давление *PN*	10 бар
Мин. высота подачи при 50 °C	0.5 м
Мин. высота подачи при 95 °C	3.0 м
Мин. высота подачи при 110 °C	10.0 м

Данные электродвигателя

Индекс энергоэффективности (EEI)	0.23
Создаваемые помехи	EN 61000-6-3
Помехозащищенность	EN 61000-6-2
Подключение к сети	1~230 V, 50/60 Hz
Потребляемая мощность $P_{1\ max}$	75.0 Вт
Частота вращения мин. n_{min}	800 об/мин
Частота вращения макс. n_{max}	4800 об/мин
Класс защиты электродвигателя	IPX2D
Кабельный ввод	1 x PG11

Материалы

Корпус насоса	Cast iron
Рабочее колесо	PP-GF40
Вал	Нержавеющая сталь
Материал подшипника	Металлографит

Установочные размеры

Патрубок на всас. стороне	G 2
Патрубок на напорн. стороне	G 2
Монтажная длина *l0*	180 мм

Информация о размещении заказа

Изделие	Wilo
Обозначение изделия	Yonos PICO-D 30/1-8
Масса нетто прибл. *m*	5 кг
Артикульный номер	4230949

Размеры и габаритные чертежи: Yonos PICO-D 30/1-8

Yonos PICO-D 30/1-8 PN 10

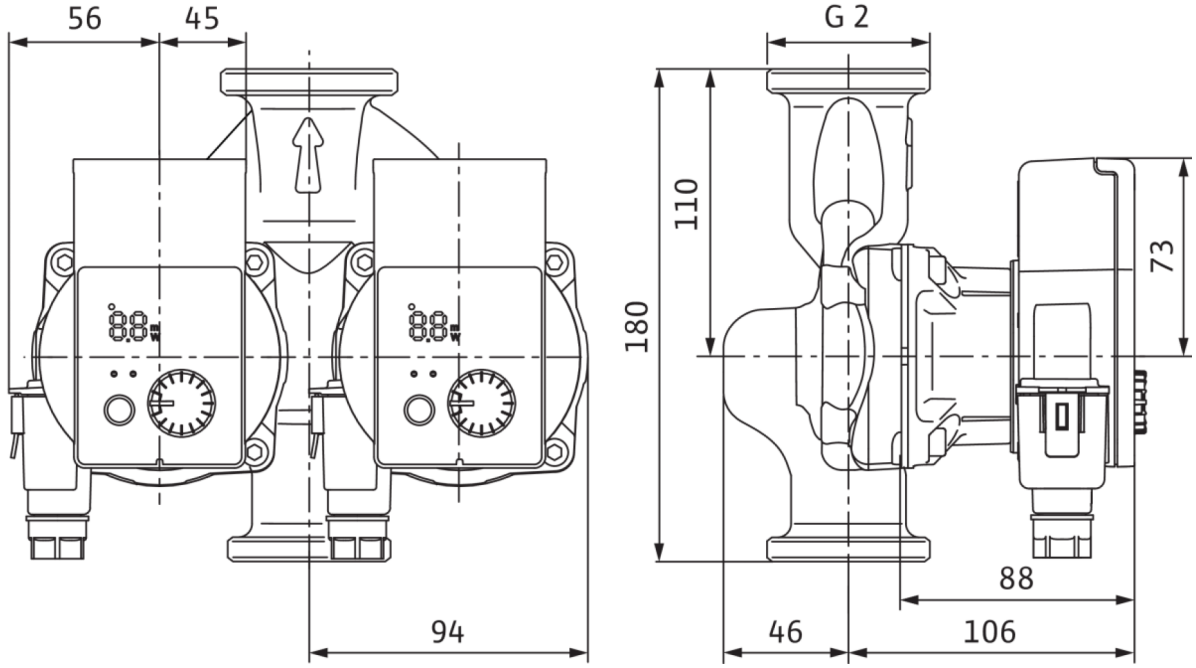

Характеристики: Yonos PICO-D 30/1-8

Wilo-Yonos PICO-D 30/1-8

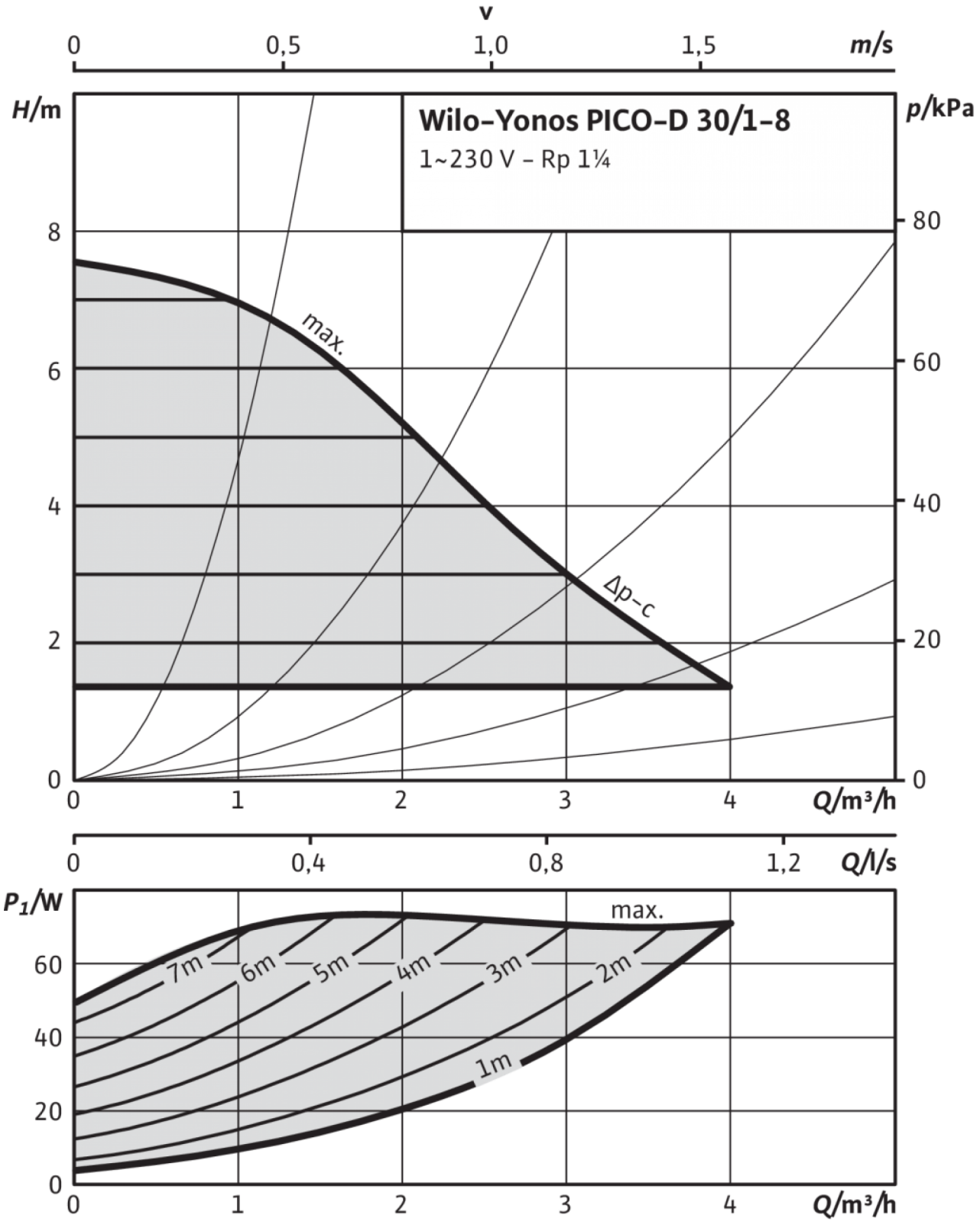

Wilo-Yonos PICO-D 30/1-8

Характеристики: Yonos PICO-D 30/1-8

Wilo-Yonos PICO-D 30/1-8

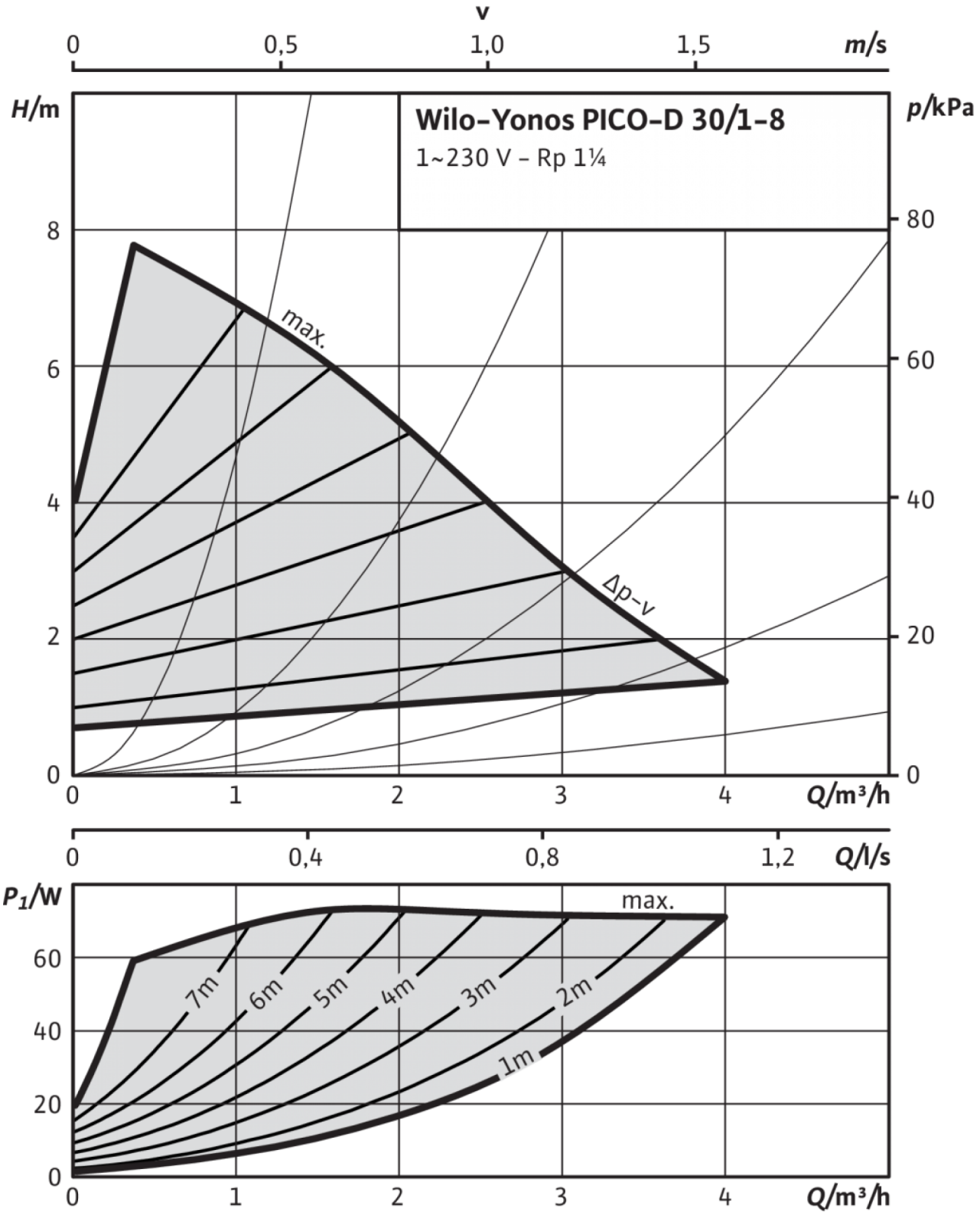

Wilo-Yonos PICO-D 30/1-8

Характеристики: Yonos PICO-D 30/1-8

Wilo-Yonos PICO-D 30/1-8

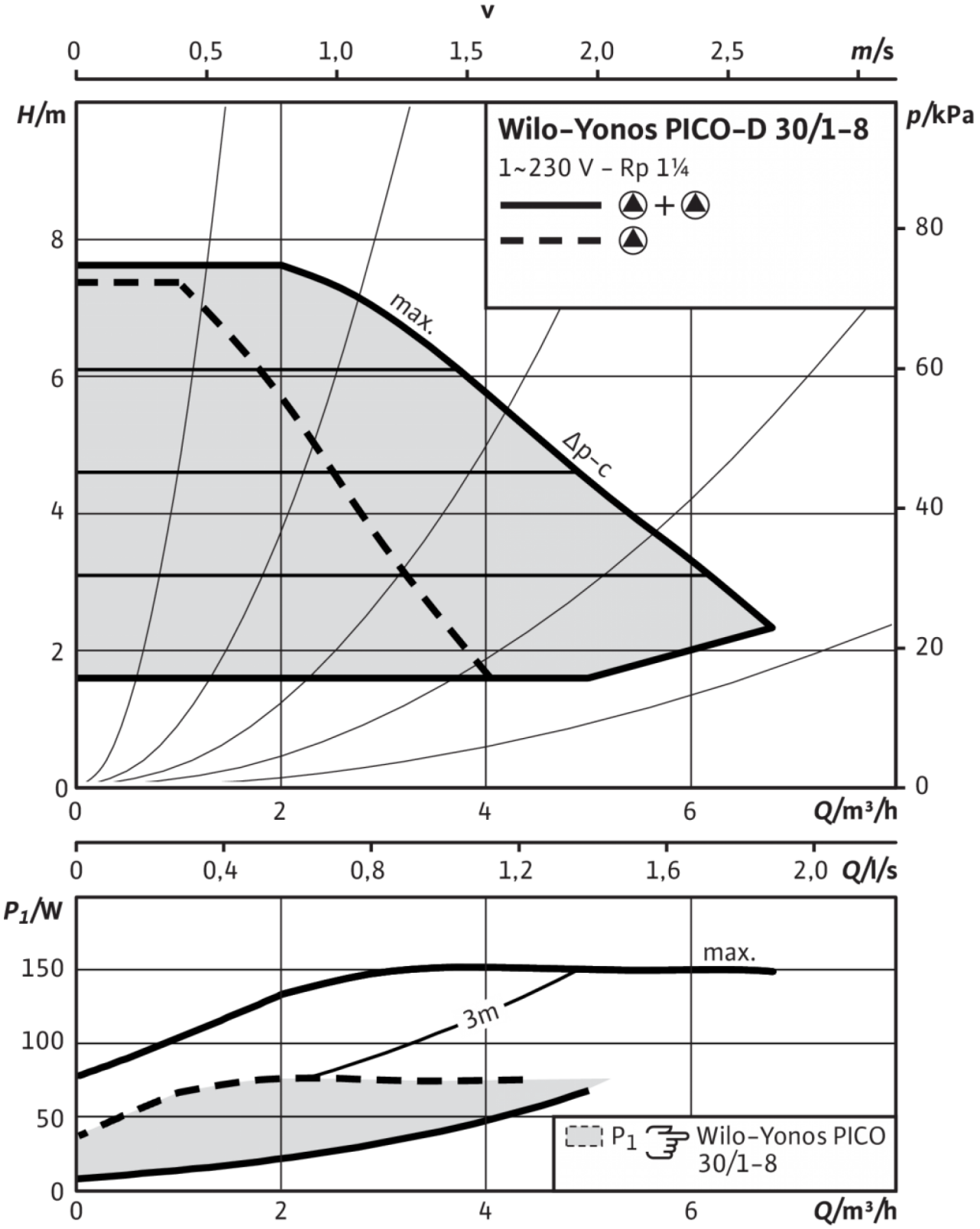

Схема подключения: Yonos PICO-D 30/1-8

Eco PICO-NOVA

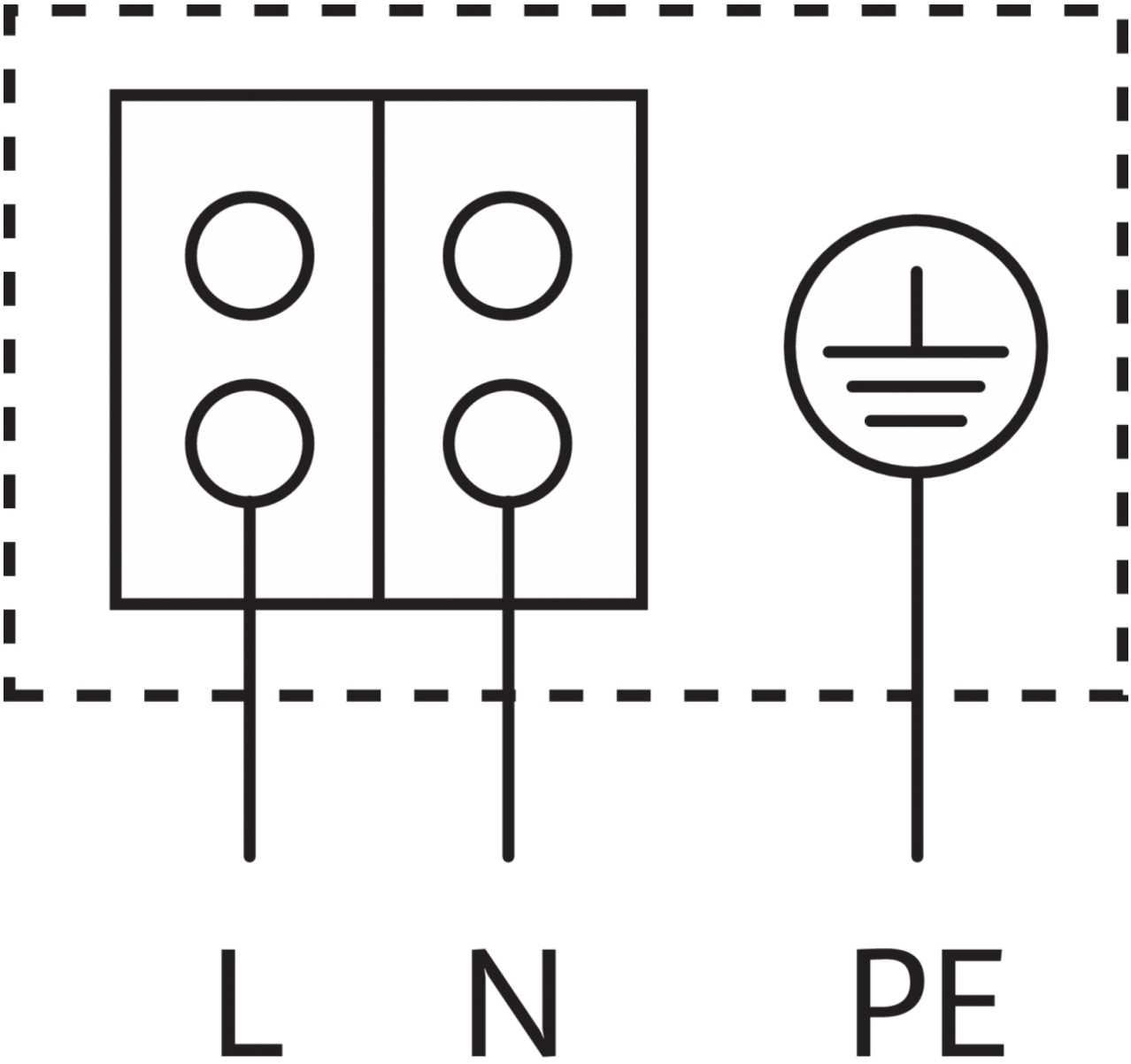

Устойчивый к токам блокировки электродвигатель

Однофазный электродвигатель (EM), 2-полюсный - 1~230 В, 50 Гц