Описание изделия: Multivert MVIS 805

Нормальновсасывающий вертикальный высоконапорный центробежный насос во встраиваемом исполнении с трехфазным электродвигателем с мокрым ротором

Самоохлаждающийся насос компактного типа со сквозным валом насоса/электродвигателя и подшипниками со стороны электродвигателя. Все гидравлические и контактирующие с перекачиваемой жидкостью детали из нержавеющей стали. Подсоединение выполняется с помощью овального фланца.

Насос подходит для использования в системах водоснабжения и повышения давления.

Особенности/преимущества продукции

- **Технология с мокрым ротором**
- **Практически бесшумная эксплуатация (до 20 дБ(A), что тише обычных насосов)**
- **Конструкция компактного типа, экономящая место**
- **Практически не обслуживается благодаря типу без торцевого уплотнения**
- **Допуск для питьевой воды для всех элементов конструкции, находящихся в контакте с перекачиваемой средой (исполнение из EPDM)**

Комплект поставки

- **Высоконапорный центробежный насос Wilo-Multivert MVIS**
- **Инструкция по монтажу и эксплуатации**
- **Овальные ответные фланцы из нержавеющей стали с соответствующими болтами, гайками и уплотнениями**

Указания относительно типа

- **Защита электродвигателя — по запросу или предоставляется заказчиком**

Материалы	
Корпус насоса	Нержавеющая сталь
Рабочее колесо	Нержавеющая сталь
Вал	Нержавеющая сталь
Материал уплотнения	EPDM

Информация о размещении заказа	
Изделие	Wilo
Обозначение изделия	Multivert MVIS 805
Масса нетто прибл. *m*	32 кг
Артикульный номер	2009054

Размеры и габаритные чертежи: Multivert MVIS 805

2009054_ConGraph_mvis__dim_01_0709

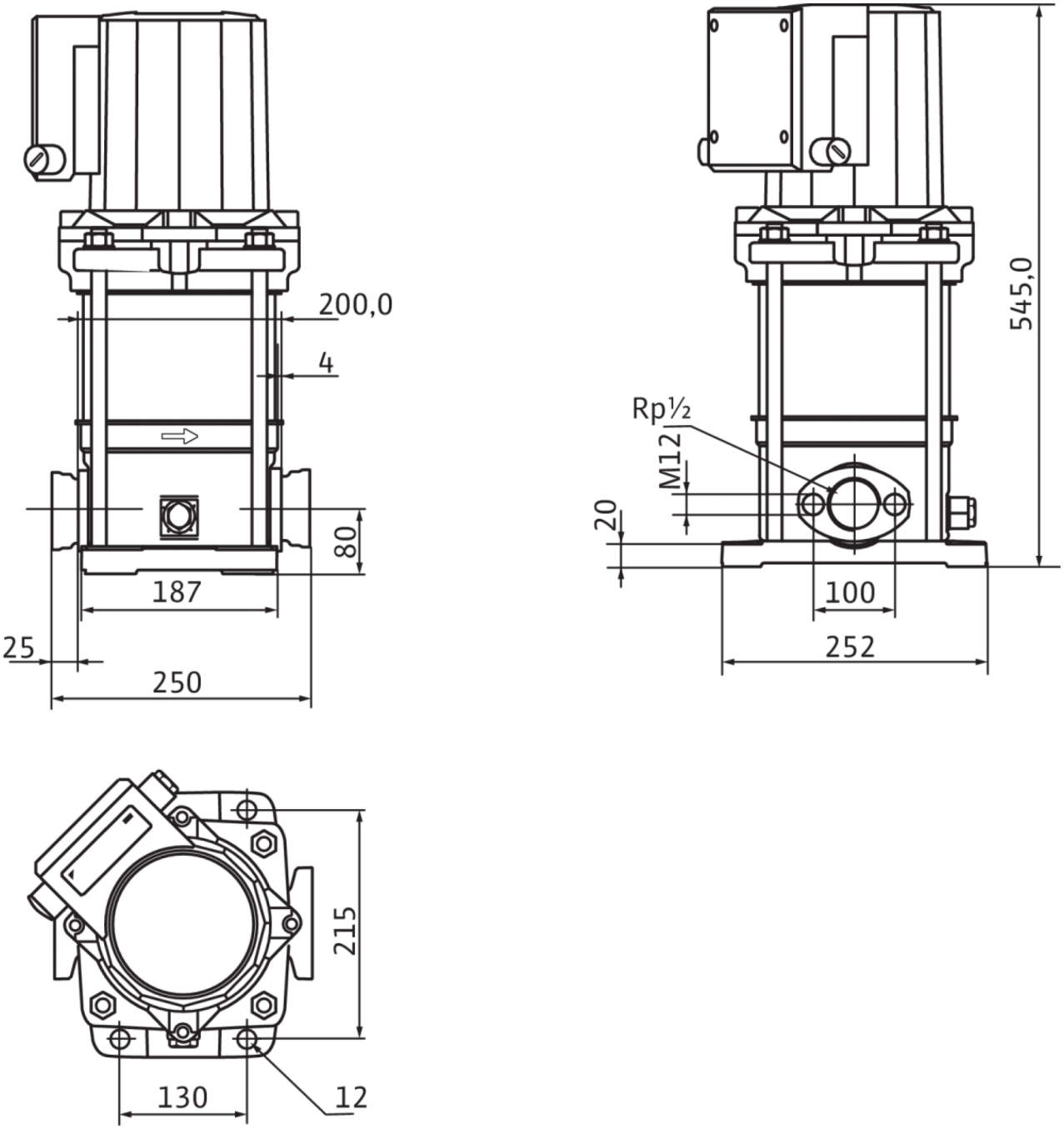

Характеристики: Multivert MVIS 805

Multivert MVIS 802 - 806

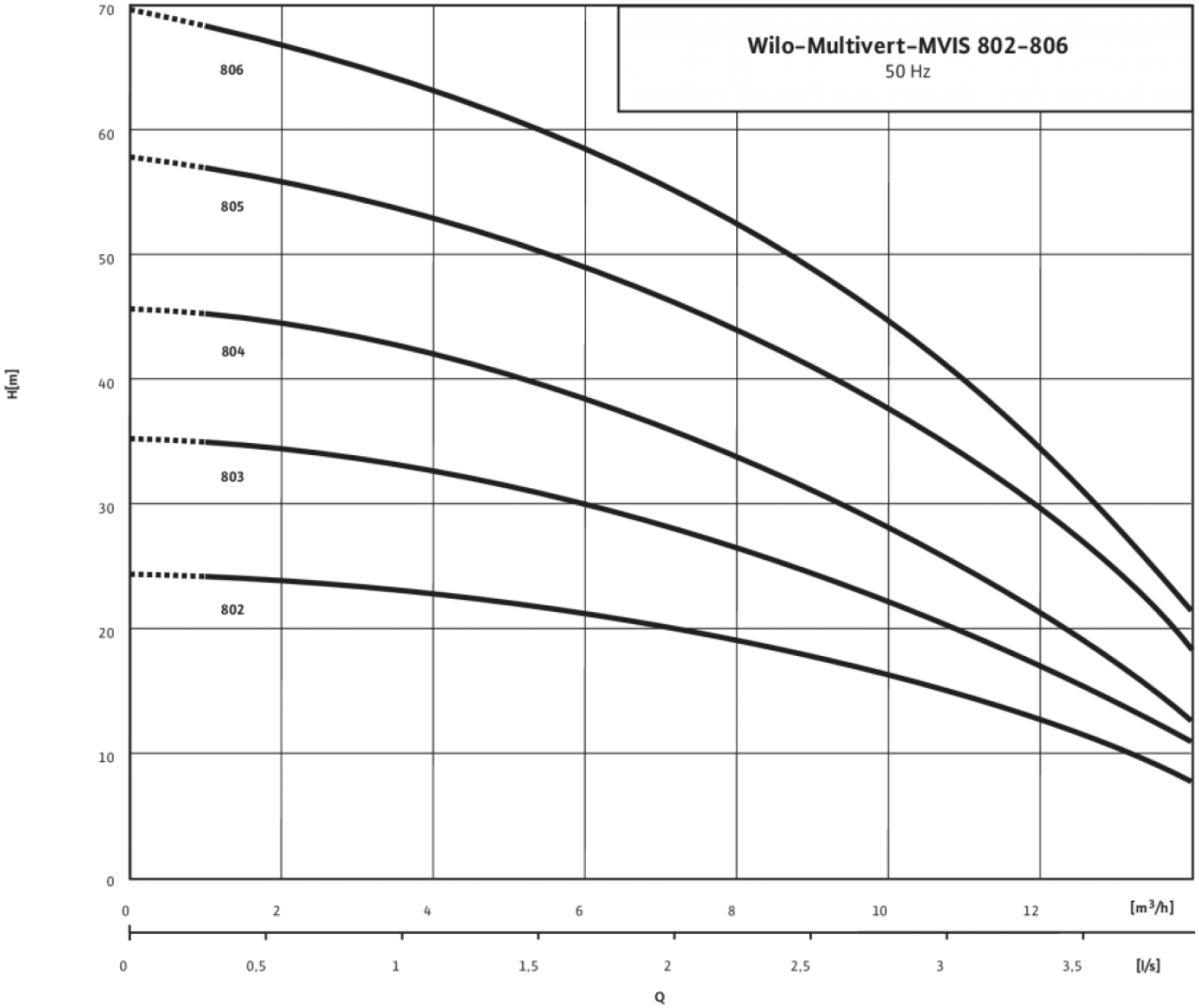

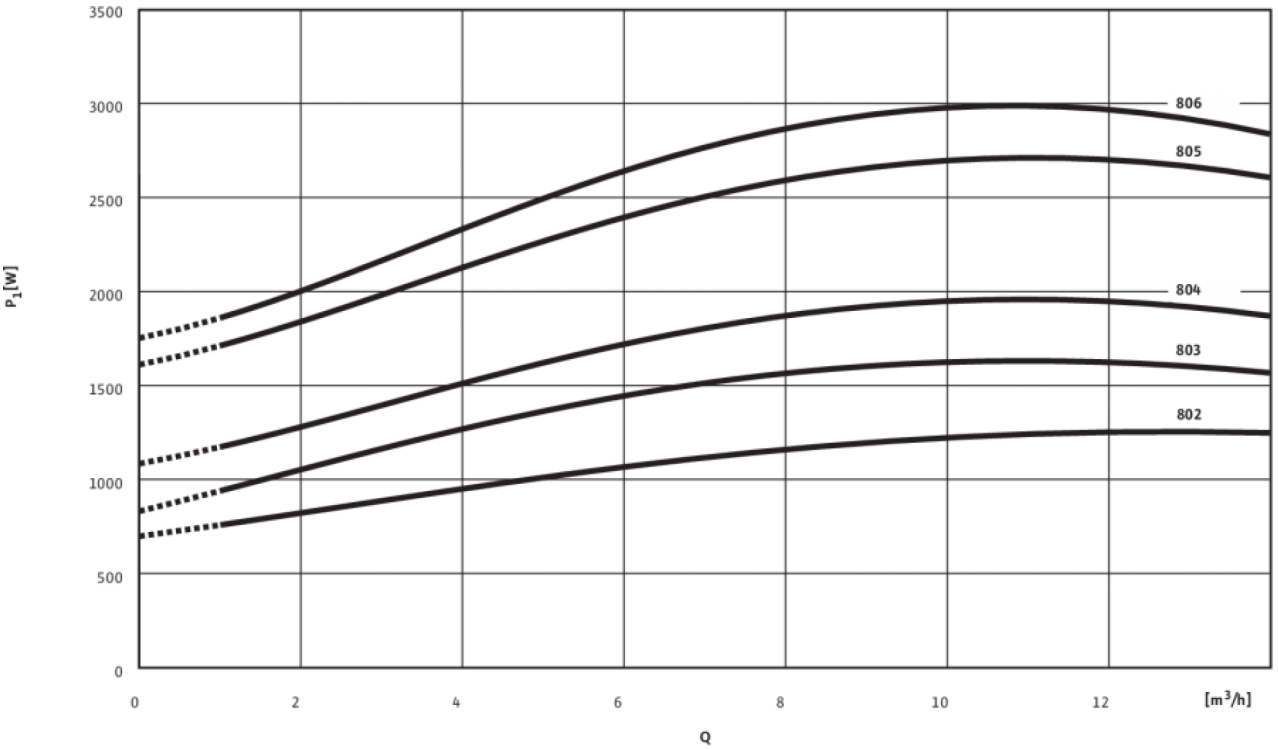

Характеристики согласно ISO 9906: 2012□3B

Схема подключения: Multivert MVIS 805
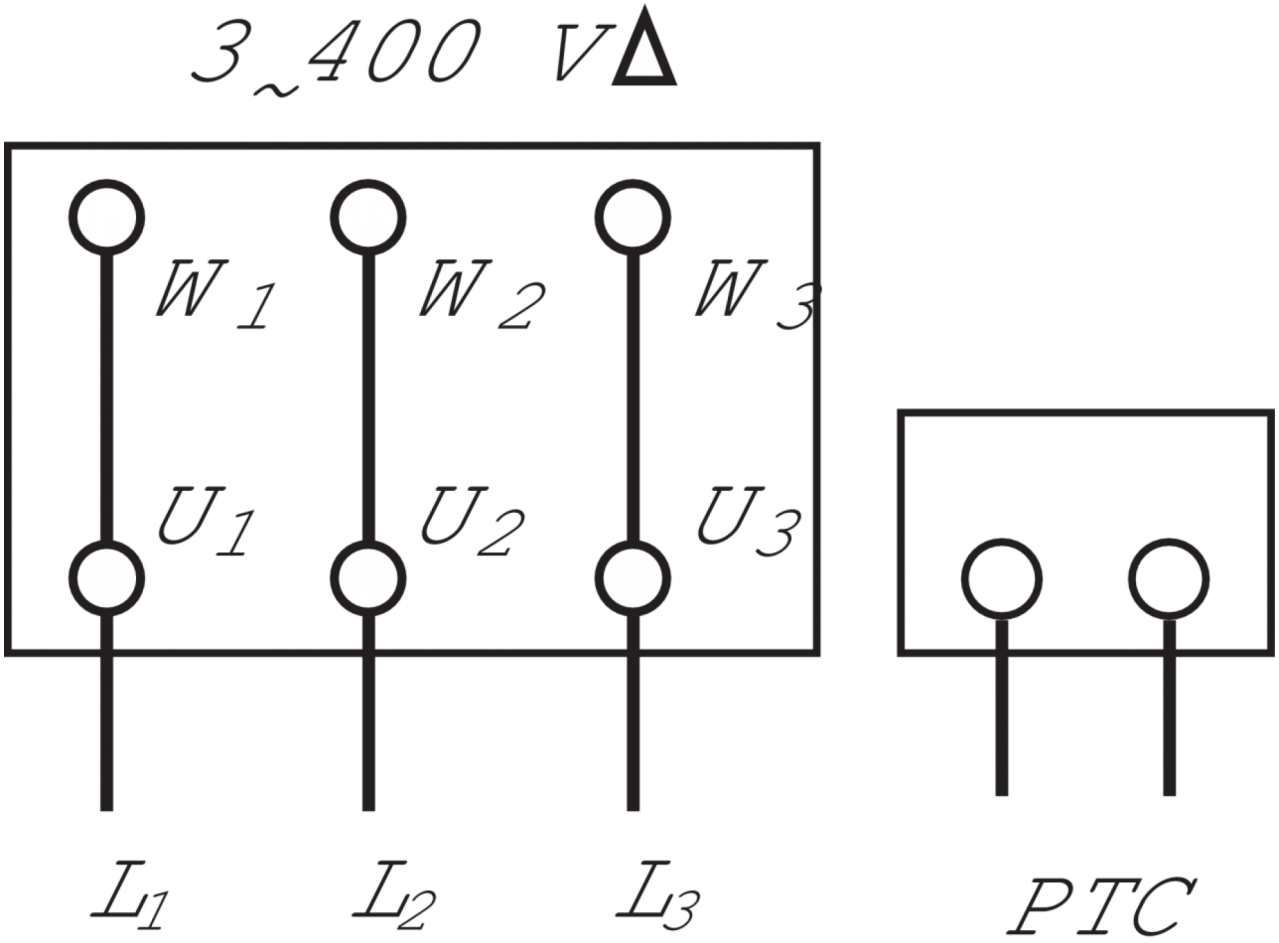
Multivert MVIS 3~