Технический паспорт: Drain TS 40/10 (1~230 V)

Гидравлические характеристики

Максимальное рабочее давление *PN*	2 бар
Тип конструкции рабочего колеса	Одноканальное рабочее колесо
Свободный проход гидравлической части	10 мм
Макс. глубина погружения	7.00 м
Мин. температура перекачиваемой жидкости T_{min}	3 °C
Макс. температура перекачиваемой жидкости T_{max}	35 °C
Температура окружающей среды мин. T_{min}	3 °C
Макс. температура окружающей среды T_{max}	35 °C

Данные электродвигателя

Подключение к сети	1~230 V, 50 Hz
Допуск на колебание напряжения	±10 %
Коэффициент мощности *cos φ*	0.97
Номинальная мощность электродвигателя P_2	0.40 кВт
Потребляемая мощность $P_{1\ max}$	480.0 Вт
Номинальный ток I_N	2.20 A
Пусковой ток *I*	0 A
Тип включения	Прямой пуск от сети (DOL)
Номинальная частота вращения *n*	2900 об/мин
Макс. частота включений *t*	50 1/h
Класс нагревостойкости изоляции	B
Класс защиты	IP68
Режим работы (в погруженном состоянии)	S1
Режим работы (в непогруженном состоянии)	-

Кабель

Длина кабеля электропитания	10.0 м
Тип кабеля	H07RN-F
Сечение кабеля	3G1 мм²
Задвижка	С защитным контактом
Тип кабеля электропитания	Отсоединяемый

Оснащение/функция

Поплавковый выключатель	нет
Тип взрывозащиты	-
Защита электродвигателя	Биметалл

Материалы

Корпус насоса	PP-GF30
Рабочее колесо	PP-GF30
Уплотнение вала	BQ1PFF
Материал уплотнения со стороны насоса	QQPGG
Материал уплотнения со стороны электродвигателя	QQPGG
Материал уплотнения	NBR
Материал электродвигателя	Нержавеющая сталь

Установочные размеры

Патрубок на напорн. стороне	Rp 1½

Информация о размещении заказа

Изделие	Wilo
Обозначение изделия	Drain TS 40/10 (1~230 V)
Номер EAN	4016322859871
Артикульный номер	2063928
Масса нетто прибл. *m*	14 кг
Масса брутто прибл. *m*	15.4 кг
Длина с упаковкой	218 мм
Высота с упаковкой	488 мм
Ширина с упаковкой	218 мм
Свойства упаковки	Транспортная упаковка
Вид упаковки	Коробка
Минимальный объем заказа	1

Описание изделия: Drain TS 40/10 (1~230 V)

Полностью затапливаемый погружной дренажный насос для вертикальной установки в погруженном состоянии для перекачивания загрязненной воды. Гидравлический корпус и рабочее колесо из синтетического материала, корпус электродвигателя из нержавеющей стали. Гидравлическая часть с полуоткрытым рабочим колесом канала и вертикальным подсоединением к напорному патрубку с внутренней резьбой. Двигатель с поверхностным охлаждением в однофазном исполнении с датчиком контроля температуры обмотки электродвигателя с автоматической функцией повторного включения. Отсоединяемый кабель электропитания с установленной вилкой с защитным контактом. Уплотнение осуществляется со стороны перекачиваемой жидкости и со стороны электродвигателя с помощью торцевого уплотнения.

Эксплуатационные параметры

Перекачиваемая жидкость	Water

Данные об изделии

Тип конструкции рабочего колеса	Одноканальное рабочее колесо
Свободный проход гидравлической части	10 мм
Максимальное рабочее давление *PN*	2 бар
Макс. глубина погружения	7.00 м
Температура жидкости *T*	3

Данные электродвигателя

Подключение к сети	1~230 V, 50 Hz
Допуск на колебание напряжения	±10 %
Коэффициент мощности *cos φ*	0.97
Номинальная мощность электродвигателя P_2	0.40 кВт
Потребляемая мощность $P_{1\ max}$	0.48 кВт
Номинальный ток I_N	2.20 A
Пусковой ток I	0 A
Тип включения	Прямой пуск от сети (DOL)
Номинальная частота вращения *n*	2900 об/мин
Макс. частота включений *t*	50 1/h
Класс нагревостойкости изоляции	B
Класс защиты	IP68
Режим работы (в погруженном состоянии)	S1
Режим работы (в непогруженном состоянии)	-

Кабель

Длина кабеля электропитания	10.0 м
Тип кабеля	H07RN-F
Сечение кабеля	3G1 мм²
Задвижка	С защитным контактом
Тип кабеля электропитания	Отсоединяемый

Оснащение/функция

Поплавковый выключатель	нет
Тип взрывозащиты	-
Защита электродвигателя	Биметалл

Материалы

Корпус насоса	PP-GF30
Рабочее колесо	PP-GF30
Вал	Нержавеющая сталь
Материал уплотнения со стороны насоса	QQPGG
Материал уплотнения со стороны электродвигателя	QQPGG
Материал уплотнения	NBR
Материал электродвигателя	Нержавеющая сталь

Установочные размеры

Патрубок на всас. стороне	-
Патрубок на напорн. стороне	Rp 1½

Информация о размещении заказа

Изделие	Wilo
Обозначение изделия	Drain TS 40/10 (1~230 V)
Масса нетто прибл. *m*	14 кг
Артикульный номер	2063928

Размеры и габаритные чертежи: Drain TS 40/10 (1~230 V)

Wilo-Drain TS 40/10

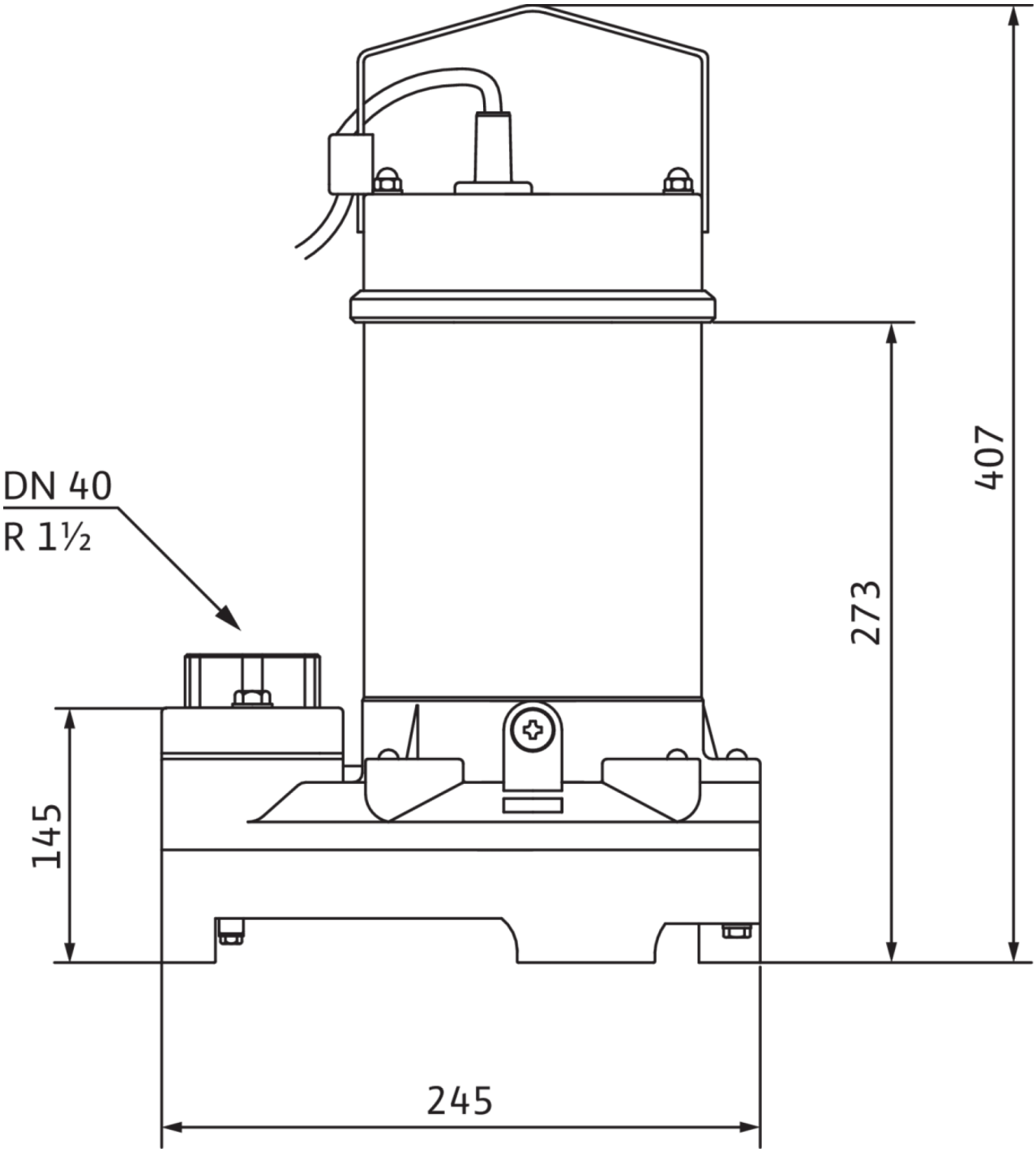

Характеристики: Drain TS 40/10 (1~230 V)
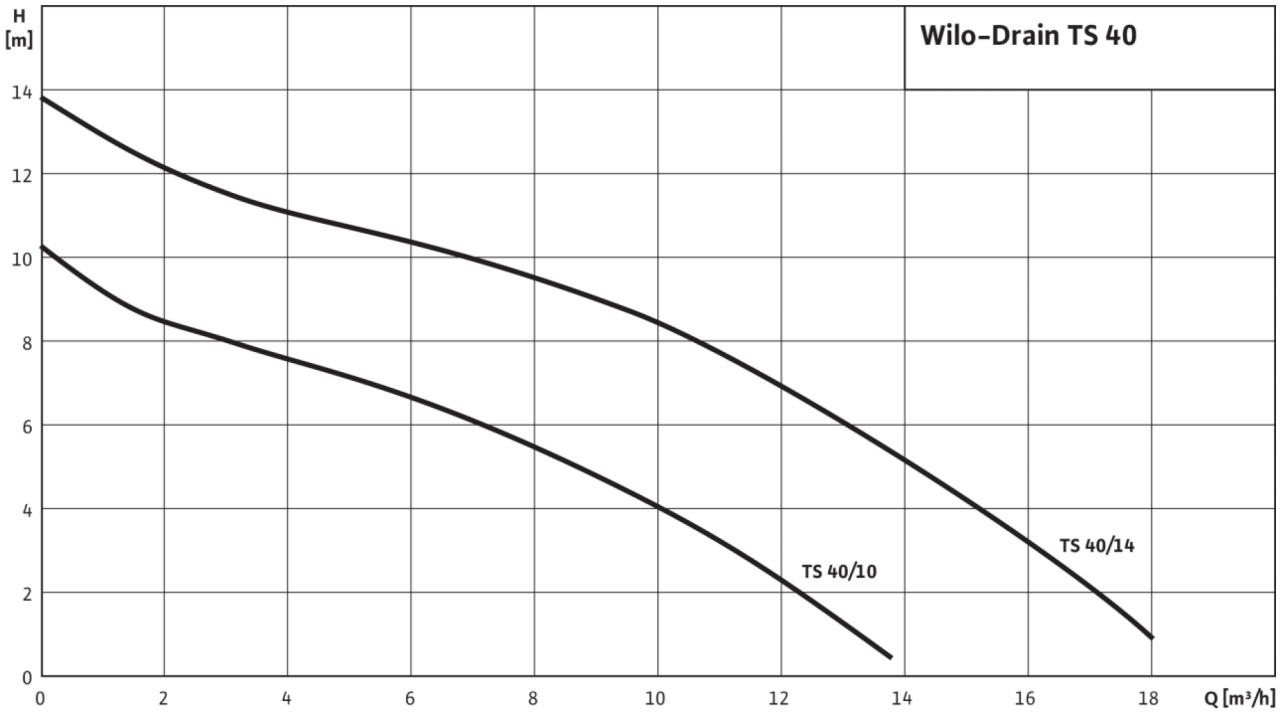
Wilo-Drain TS 40