Назва компанії:

Розроблено:

Телефон:

Дата: 07.01.2026

Рахунок	Параметр
1	**TP 65-210/2 A-F-A-BQQE-JW1**



Увага! Фотографія продукту може відрізнятися від дійсного.

Номер виробу: 98742391

Одноступінчатий, короткозамкнутий відцентровий насос із всмоктуючим та напірним патрубками однакового діаметру, розташованими на одній лінії

Насос має конструкцію вилучення зверху, тобто головну частину (двигун, голову насоса та робоче колесо) можна зняти для ремонту або обслуговування, поки корпус насоса залишається на трубопроводі.

Насос оснащений незбалансованим гумовим сильфонним ущільненням.

Ущільнення вала відповідає EN 12756. Трубне з'єднання здійснюється за допомогою фланців PN 16 DIN (EN 1092-2 та ISO 7005-2).

Насос оснащений асинхронним двигуном з вентиляційним охолодженням.

Мінімальний індекс ефективності продукту (MEI) більший або дорівнює 0,70. Це відповідно до Регламенту Комісії (ЄС), який розглядається як орієнтовний орієнтир для найбільш ефективних водяних насосів, наявних на ринку з 1 січня 2013 року.

Насос

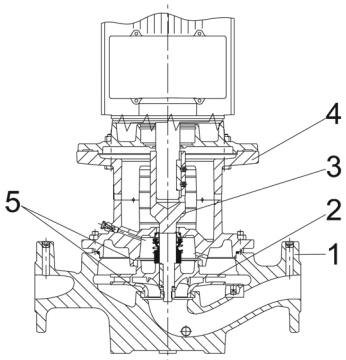

1: Корпус насоса

2: Робоче колесо

3: Короткий вал

4: Головна частина насоса/підставка двигуна

5: Зношувані кільця

Корпус насоса оснащений змінним латунним ущільнюючим кільцем для зменшення кількості рідини, що перетікає з боку нагнітання робочого колеса на бік всмоктування.

Робоче колесо кріпиться до валу за допомогою гайки.

Насос обладнаний незбалансованим гумовим сильфонним ущільненням з передачею крутного моменту по пружині та навколо сильфона. Завдяки сильфону ущільнення не зношує вал, а осьовому руху не перешкоджають відкладення на валу.

Поверхні ущільнення:

- Матеріал ущільнюючого кільця, що обертається: карбід кремнію (SiC)
- Матеріал нерухомого ущільнення: карбід кремнію (SiC)

Назва компанії:

Розроблено:

Телефон:

Дата: 07.01.2026

Рахунок	Параметр
1	Таке поєднання матеріалів використовується там, де потрібна висока стійкість до корозії. Висока твердість цієї пари матеріалів забезпечує хорошу стійкість до абразивних частинок. Матеріал вторинного ущільнення: EPDM (етилен-пропіленовий каучук) EPDM має чудову стійкість до гарячої води. EPDM не підходить для мінеральних мастил. Циркуляція рідини через канал гвинта вентиляційного отвору забезпечує змащування та охолодження ущільнення вала. Фланці мають отвори для монтажу манометрів. Підставка двигуна утворює з'єднання між корпусом насоса та двигуном і оснащена гвинтом для ручного видалення повітря з корпусу насоса та камери ущільнення вала. Ущільнення між підставкою двигуна та корпусом насоса є ущільнювальним кільцем. Центральна частина підставки двигуна забезпечена пристроями для захисту від валу та муфти. Вал насоса з'єднаний безпосередньо з валом двигуна через шпонку за допомогою регулювальних гвинтів **Двигун** Двигун є повністю закритим двигуном із вентиляторним охолодженням, основні розміри якого відповідають стандартам IEC та DIN. Електричні допуски відповідають IEC 60034. Двигун має фланцеве кріплення з фланцем із вільними отворами (FF). Позначення кріплення двигуна відповідно до IEC 60034-7: IM B 5, IM V 1 (Code I) / IM 3001, IM 3011 (Code II). ККД двигуна класифікується як IE3 згідно з IEC 60034-30-1. Двигун має термістори (датчики PTC) в обмотках відповідно до DIN 44081 / DIN 44082. Захист реагує як на повільне, так і на швидке підвищення температури, наприклад, постійні перевантаження та умови зупинки. Теплові вимикачі повинні бути під'єднані до зовнішнього ланцюга керування таким чином, щоб автоматичний перезапуск не спричинив аварії. Двигуни повинні підключатися до автомата захисту двигуна відповідно до місцевих норм та правил. Двигун може бути підключений до перетворювача частоти для регулювання продуктивності насоса до будь-якої робочої точки. Grundfos пропонує CUE - лінійку перетворювачів частоти. Будь ласка, знайдіть більше інформації в Grundfos Product Center. **Більш детальна інформація про виріб** **Технічні дані** Система керування: Frequency converter: Ні Рідина: Робоча рідина: Вода Діапазон температур рідини: -25 .. 120 °C Температура рідини, що перекачується: 20 °C Щільність: 998.2 кг/м³ Технічні дані: Швидкість насоса, за якої розраховані його характеристики: 2909 об./хв Номінальна витрата: 46.3 м³/год. Номінальний напір: 16.8 м Поточний діаметр робочого колеса: 127 мм Первинне ущільнення вала: BQQE Маркування ущільнення вала: BQQE Допуски на робочі характеристики: ISO9906:2012 3B2

Назва компанії:
Розроблено:
Телефон:

Дата: 07.01.2026

Рахунок	Параметр
1	Матеріали:
	Типове позначення, норма для матеріалів: A
	Корпус насоса: Чавун
	EN-GJL-250
	ASTM class 35
	Робоче колесо: Чавун
	EN-GJL-200
	ASTM class 30
	Монтаж:
	Діапазон температури довкілля: -30 .. 60 °C
	Максимальний робочий тиск: 16 бар
	Максимальний тиск за заданої температури: 16 бар / 120 °C
	Стандарт з'єднання труб: EN 1092-2
	Тип з'єднання: DIN
	Д-р з'єднання: DN 65
	Номінальний тиск підключення: PN 16
	Монтажна довжина: 360 мм
	Розмір фланця електродвигуна: FF215
	Дані електрообладнання:
	Тип електродвигуна: 100LC
	Номінальна потужність – P2: 3 кВт
	Частота мережі живлення: 50 Гц
	Номінальна напруга: 3 x 380-415D В
	Номінальний струм: 6.3 A
	Пусковий струм: 840-920 %
	Cos фі – характеристика потужності: 0.87-0.82
	Номінальна швидкість: 2900-2920 об./хв
	Клас енергоефективності: IE3
	Ефективність електродвигуна за повного навантаження: 87.1 %
	Ефективність двигуна за 3/4 навантаження: 88.0-87.0 %
	Ефективність електродвигуна за 1/2 навантаження: 87.7-85.4 %
	Кількість полюсів: 2
	Клас захисту (IEC 34-5): 55 Dust/Jetting
	Клас ізоляції (IEC 85): F
	Номер електродвигуна: 87272297
	Інше:
	Мінімальний показник ефективності, MEI ≥: 0.70
	Вага нетто: 62.8 кг
	Вага брутто: 74 кг
	Об'єм пакування: 0.217 м³
	Номер згідно з фінським стандартом LVI: 4616077

Назва компанії:

Розроблено:

Телефон:

Дата: 07.01.2026

Опис	Значення
Загальні відомості:	
Найменування продукту:	TP 65-210/2 A-F-A-BQQE-JW1
№ продукту:	98742391
EAN номер:	5712600811133
Технічні дані:	
Швидкість насоса, за якої розраховані його характеристики:	2909 об./хв
Номінальна витрата:	46.3 м³/год.
Номінальний напір:	16.8 м
Максимальний напір:	210 дм
Поточний діаметр робочого колеса:	127 мм
Первинне ущільнення вала:	BQQE
Маркування ущільнення вала:	BQQE
Допуски на робочі характеристики:	ISO9906:2012 3B2
Виконання насоса:	A
Матеріали:	
Типове позначення, норма для матеріалів:	A
Корпус насоса:	Чавун
	EN-GJL-250
	ASTM class 35
Робоче колесо:	Чавун
	EN-GJL-200
	ASTM class 30
Код матеріалу:	A
Монтаж:	
Діапазон температури довкілля:	-30 .. 60 °C
Максимальний робочий тиск:	16 бар
Максимальний тиск за заданої температури:	16 бар / 120 °C
Типове позначення, норма для з'єднань трубопроводів:	F
Стандарт з'єднання труб:	EN 1092-2
Тип з'єднання:	DIN
Д-р з'єднання:	DN 65
Номінальний тиск підключення:	PN 16
Монтажна довжина:	360 мм
Розмір фланця електродвигуна:	FF215
Код приєднання:	F
Рідина:	
Робоча рідина:	Вода
Діапазон температур рідини:	-25 .. 120 °C
Температура рідини, що перекачується:	20 °C
Щільність:	998.2 кг/м³
Дані електрообладнання:	
Тип електродвигуна:	100LC
Номінальна потужність – P2:	3 кВт
Частота мережі живлення:	50 Гц
Номінальна напруга:	3 x 380-415D В
Номінальний струм:	6.3 A
Пусковий струм:	840-920 %
Cos фі – характеристика потужності:	0.87-0.82
Номінальна швидкість:	2900-2920 об./хв
Клас енергоефективності:	IE3
Ефективність електродвигуна за повного навантаження:	87.1 %

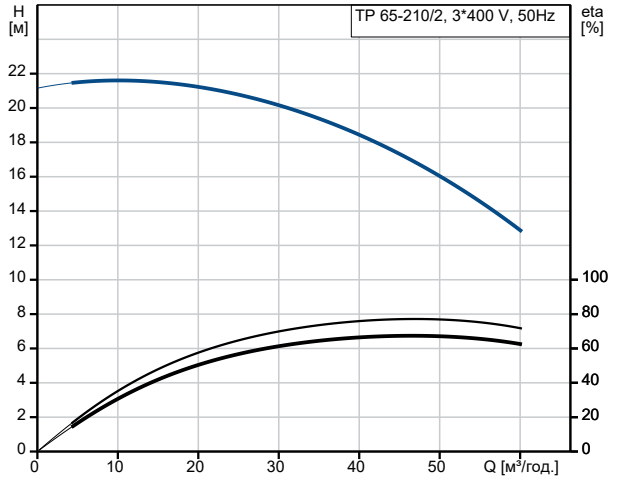

Рідина, що перекачується = Вода
Температура рідини, що перекачується = 20 °C
Щільність = 998.2 кг/м³

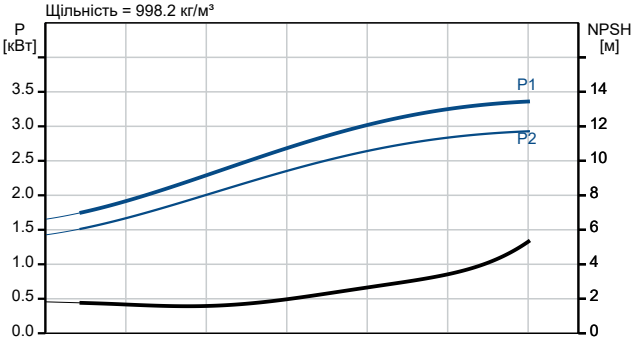

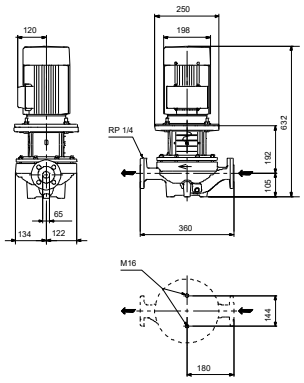

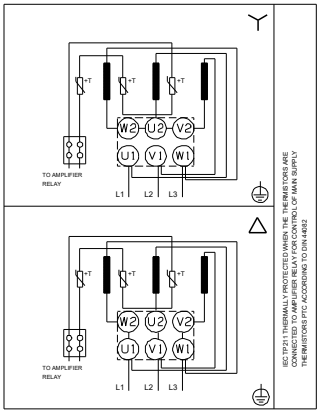

Назва компанії:

Розроблено:

Телефон:

Дата: 07.01.2026

Опис	Значення
Ефективність двигуна за 3/4 навантаження:	88.0-87.0 %
Ефективність електродвигуна за 1/2 навантаження:	87.7-85.4 %
Кількість полюсів:	2
Клас захисту (IEC 34-5):	55 Dust/Jetting
Клас ізоляції (IEC 85):	F
Вбудований захист електродвигуна:	PTC
Номер електродвигуна:	87272297
Система керування:	
Перетворювач частоти:	Hi
Інше:	
Мінімальний показник ефективності, MEI ≥:	0.70
Вага нетто:	62.8 кг
Вага брутто:	74 кг
Об'єм пакування:	0.217 м³
Номер згідно з фінським стандартом LVI:	4616077

Назва компанії:
Розроблено:
Телефон:

Дата: 07.01.2026

98742391 TP 65-210/2 A-F-A-BQQE-JW1 50 Гц

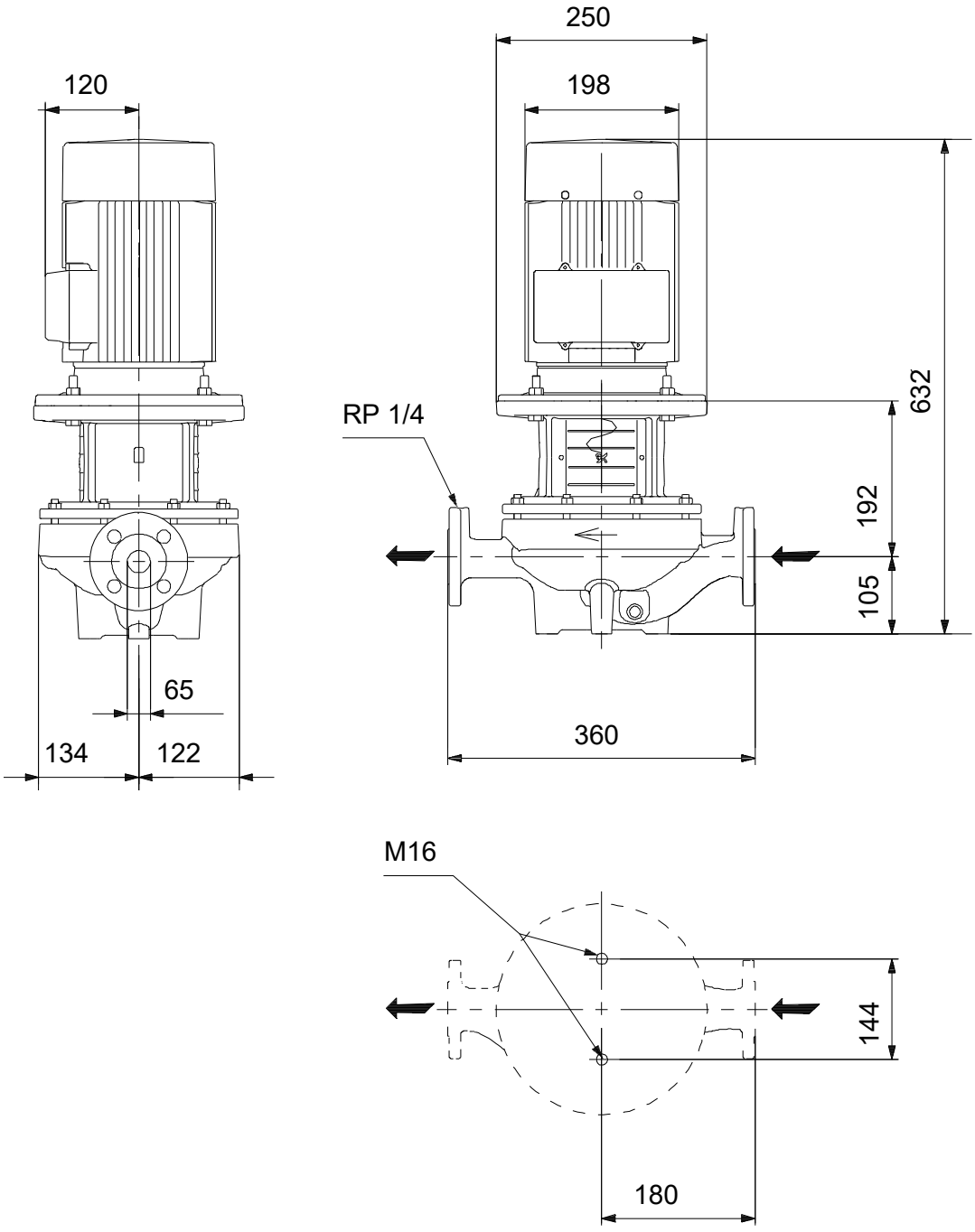

Увага! Всі розміри дані в [мм], якщо не вказано інше. Правове застереження: На цьому спрощеному габаритному кресленні представлені не всі компоненти.